AC5003

AS-Interface 모듈용 하단부

MODULE LOWER PART

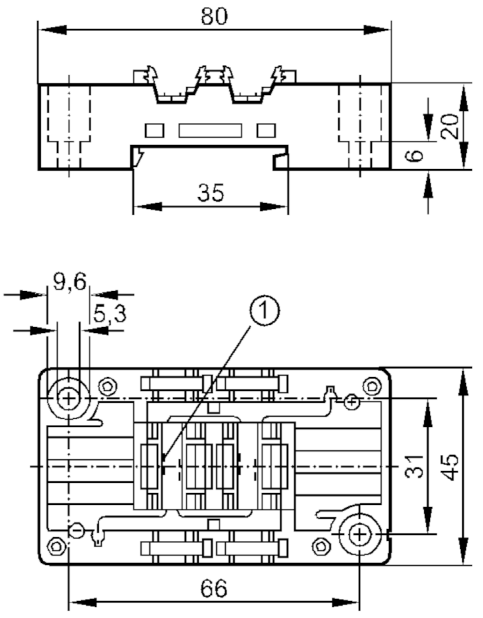

1 접촉 핀

전기적 데이터		
동작 전압	[V]	26,5...31,6 DC
추가 전압 공급	[V]	24 DC
출력		
전기적 디자인		AS-i
접촉 부하		< 2 A
작동 조건		
주변온도	[°C]	-25...85
보호등급		IP 67; (사용된 상단부에 의존: IP 20 / IP 65 / IP 67)
기계적 데이터		
무게	[g]	59,5
마운팅 타입		하중선로와 뒷판 조립
크기	[mm]	45 x 80 x 20
재질		PBT
비고		
포장당		1 갯수

전기적 연결

모듈 상단부에서 접촉점 :

AS-i 평면 케이블을 위한 신속한 마운팅 테크놀러지: