AC2038

AS-Interface 모듈

EMS-Module 4DI M12

제품번호가 더 이상 유효하지 않음 - 보관 항목 (아카이브)

대체 제품: AC5205
대체품과 액세서리를 선택하실 경우 혹시라도 기술정보에 착오가 있는지의 여부를 주의하십시오 !

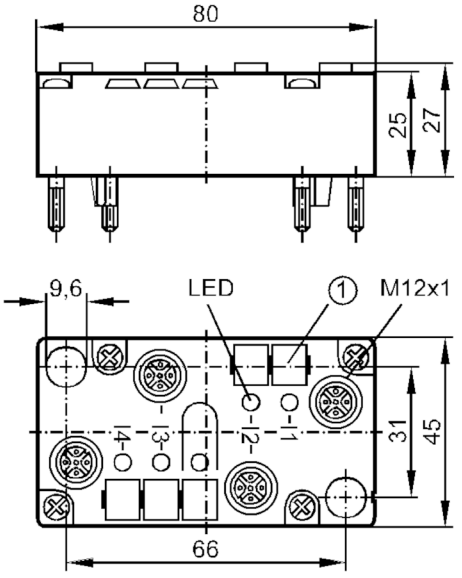

1 라벨링을 위한 패널

전기적 데이터		
동작 전압	[V]	26,5...31,6 DC
전류소모	[mA]	< 235
입력 / 출력		
입력부 및 출력부 수효		디지털 입력 수: 4
입력		
디지털 입력 수		4
디지털 입력의 입력 회로		NPN
입력의 센서 공급		AS-i
전압 공급	[V]	20...30
입력의 최대 총 정격전류	[mA]	200
입력 전류 높음	[mA]	> 5
입력 전류 낮음	[mA]	< 1,5
스위칭 레벨 높음	[V]	> 10
쇼트로부터 보호되는 디지털 입력		yes
출력		
전기적 디자인		AS-i

AC2038

AS-Interface 모듈

EMS-Module 4DI M12

작동 조건		
주변온도	[°C]	-25...85
보호등급		IP 67

테스트 / 인증서		
EMC	EN 50295	

AS-i 특성값						
AS-i-프로필		S-0.0				
AS-i I/O 구성	[hex]	0				
AS-i ID 코드	[hex]	0				
전산자료 단위의 확보		전산자료 단위	D0	D1	D2	D3
		소켓	I-1	I-2	I-3	I-4
		핀	2+4	2+4	2+4	2+4

기계적 데이터	
마운팅 타입	평형 케이블 및 SC 분류에 대한 AS-i 인터페이스
재질	PBT

디스플레이 / 작동 요소		
디스플레이	작동	LED, 녹색
	동작원리	LED, 황색

비고	
비고	모듈은 15번까지 어드레스 변경이 가능합니다.
포장당	1 갯수

전기적 연결

모듈 하단부에 접점 핀 , FK / PG:

커넥터: M12; 코딩: A

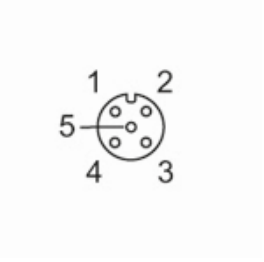

AC2038

AS-Interface 모듈

EMS-Module 4DI M12
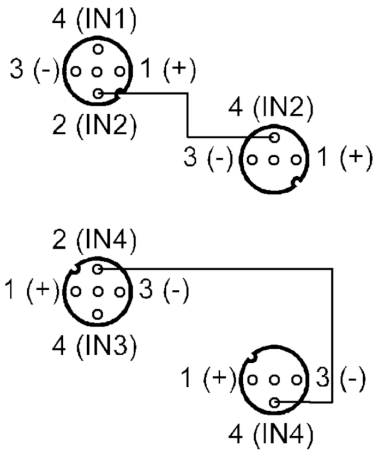
연결부