AC2403

AS 인터페이스 CompactLine 모듈

CompactM12 2 AI C V4A

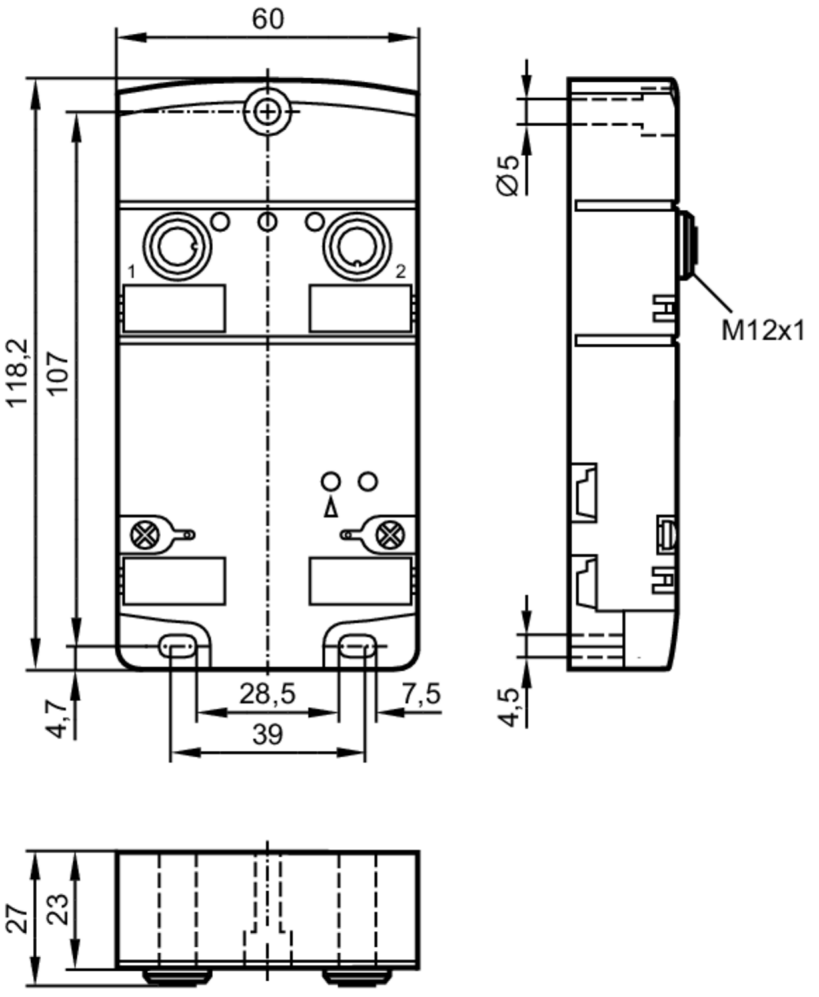

어플리케이션		
어플리케이션		필드 설치
전기적 데이터		
동작 전압	[V]	26,5...31,6 DC
AS-i로부터의 최대 전류 소모	[mA]	250
양극성 전환 방지		yes
입력 / 출력		
입력부 및 출력부 수효		아날로그 입력 수: 2
입력		
입력의 최대 총 정격전류	[mA]	200
아날로그 입력 수		2; (Anschluss von 2- und 4-Draht-Sensoren)
아날로그 입력 (전류)	[mA]	4...20
작동 조건		
주변온도	[°C]	-25...80
저장온도	[°C]	-25...80

AC2403

AS 인터페이스 CompactLine 모듈

CompactM12 2 AI C V4A

최대 상대 공기습도	[%]	90; (비응축)	
해수면보다 높은 최대 높이	[m]	2000	
보호등급		IP 67; (평면 케이블이 사용되는 경우 E7400x / E7401x)	
테스트 / 인증서			
EMC		EN 61000-6-2	
		EN 62026-2	
		EN 50581	
MTTF	[년 (해)]	167	
UL 인증서		전압 공급	Class 2
AS-i 특성값			
AS-i 버전		2.11; 3.0	
AS-i 어드레싱		IR 어드레싱 가능	
주소 지정 모드 확장		아니오	
AS-i 마스터 프로파일		M3; M4	
AS-i-프로필		S-7.3.D	
AS-i I/O 구성	[hex]	7	
AS-i ID 코드	[hex]	3.D	
AS-i-증명서		99201	
기계적 데이터			
무게	[g]	277	
마운팅 타입		AS-i-평형 케이블이 직접 접촉됨	
재질		PA; 소켓: 스텐레스 (1.4404 / 316L); 하단부에 나사식 삽입: 스텐레스 (1.4404 / 316L); 하단부 나사: 스텐레스 (1.4578 / 316Cu); 피어싱 접촉: CuSn6 니켈 도금 및 주석 도금	
디스플레이 / 작동 요소			
디스플레이		작동	LED, 녹색 전압 AS-i
		오류	LED, 적색
		동작원리	LED, 황색 채널 AI1, AI2
전기적 연결			
모듈 연결		평형 케이블	
액세서리			
액세서리 (옵션)		보호 캡: M12, E73004	
		스텐레스 슬리브관, 높은 기계적 응력의 경우, 설치용 , E70402	
비고			
비고		모듈은 단지 황색 AS-i 케이블만을 통하여 공급됩니다.	
		자체 공급장치가 없는 2선식 또는 3선식 센서를 연결 할 때 핀 3과 핀 4 사이에 외부 링크가 있어야 합니다.	
		입력 (핀 2 및 4)은 전기적으로 분리되었으며 AS-i에 연결되지 않았습니다.	
포장당		1 갯수	

AC2403

AS 인터페이스 CompactLine 모듈

CompactM12 2 AI C V4A

전기적 연결

커넥터: M12; 코딩: A

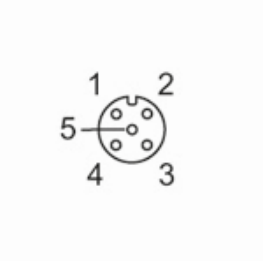

1	센서 공급 +24V
2	아날로그 입력 AI +
3	센서 공급 0V / 아날로그 입력 AI-
4	아날로그 입력 AI -
5	기능성 있는 토지