PX9227

圧力センサ セラミック測定セル

PA-001PRBN14-C-DVG/US/ /V

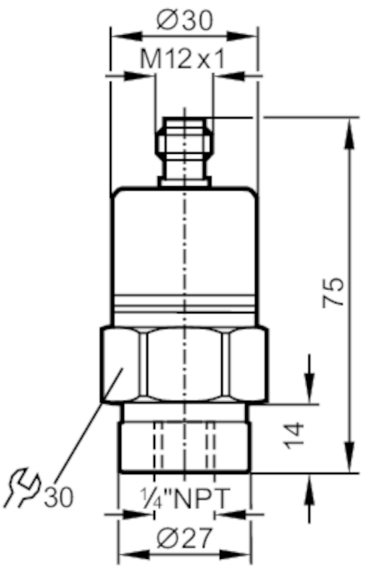

製品特性		
入力数 / 出力数		アナログ出力: 1
プロセス接続		接圧部 1/4" NPT めすねじ
アプリケーション		
特長		金メッキ接点
アプリケーション		工業用アプリケーション
媒体		液体及び気体
媒体温度	[°C]	-25～90
最小破壊圧力	[MPa]	3.1
最大許容圧力	[psi]	145
最大許容圧力	[MPa]	1
圧力タイプ		ゲージ圧
電気的仕様		
使用電源電圧範囲	[V]	DC 10～30
消費電流	[mA]	< 18
絶縁抵抗	[MΩ]	100, (DC 500 V)
保護クラス		III
逆接続保護		有
入力 / 出力		
入力数 / 出力数		アナログ出力: 1
出力		
最大出力数		1
出力信号		アナログ信号
アナログ出力		1

PX9227

圧力センサ セラミック測定セル

PA-001PRBN14-C-DVG/US/ /V

電圧出力	[V]	1～5
最小負荷抵抗	[Ω]	2000
過負荷保護回路		有
測定範囲 / 設定範囲		
測定範囲	[MPa]	0～0.103
精度 / 誤差		
繰返し精度	[スパンに対する%]	< 0.1,（温度変化 < 10 K の場合）
総合精度	[スパンに対する%]	< ± 0.25 (BFSL) / < ± 0.5 (LS), (BFSL = Best Fit Straight Line（最良適合直線), LS = 限界値設定）
長期安定性	[スパンに対する%]	< ± 0.05,（6ヶ月毎）
温度ドリフト (TEMPCO) ゼロ点誤差	[% / 10 K]	0.1, (0～80 °C)
温度ドリフト (TEMPCO) スパン誤差	[% / 10 K]	0.2, (0～80 °C)
応答時間		
アナログ出力の応答時間	[ms]	3
使用環境条件		
使用周囲温度	[°C]	-25～80
保存温度	[°C]	-40～100
保護構造		IP 65

試験 / 認証		
EMC	EN 61000-4-2 ESD	4 kV CD / 8 kV AD
	EN 61000-4-3 高周波放射	30 V/m
	EN 61000-4-4 Burst	2 kV
	EN 61000-4-6 高周波誘導結合に対する耐性	10 V
	放射妨害波耐性	EU自動車指令2004/104/ECによる / CISPR 25
	ノイズ耐性	EU自動車指令2004/104/ECによる / ISO 11452-2
	高周波放射	100 V/m
	パルス抵抗	ISO 7637-2 / 厳しさレベル 3
衝撃耐性	DIN IEC 68-2-27	50 (x 9.81 m/s²) (11 ms)
振動耐性	DIN IEC 68-2-6	20 (x 9.81 m/s²) (10～2000 Hz)
MTTF [年]	550	
圧力機器指令	健全なエンジニアリングの実践, PED 流体グループ2に使用可能, 流体グループ1はご相談ください。	

機械的仕様		
重量	[g]	222
材質		ステンレス 1.4404 (SUS316L), FKM , PA, EPDM/X
媒体接触部の材質		ステンレス 1.4305 (SUS303), セラミック, FKM
最小スイッチング回数		1億回
プロセス接続		接圧部 1/4" NPT めすねじ
リストリクタ素子内蔵		無し（後付け可能）
ディスプレイ / パーツ		
表示単位		kPa

PX9227

圧力センサ セラミック測定セル

PA-001PRBN14-C-DVG/US/ /V

備考

梱包数	1 個
認証	表示機能はありません。仕様についてはSI単位での標記をご参考願います。

電気接続

コネクタ式: 1 x M12, コーディング: A, コンタクト: 金メッキ
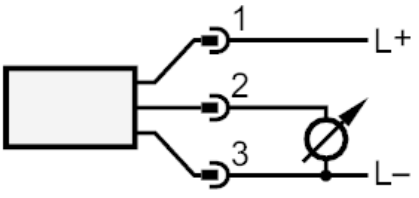
接続