PI3154

ディスプレイ付圧力センサ(フラッシュマウント式)

PI-015PRES30-KFPKG/US

廃止品 - 参考資料

代替品: PI2054
仕様が異なる場合がございますので、ご注意ください。

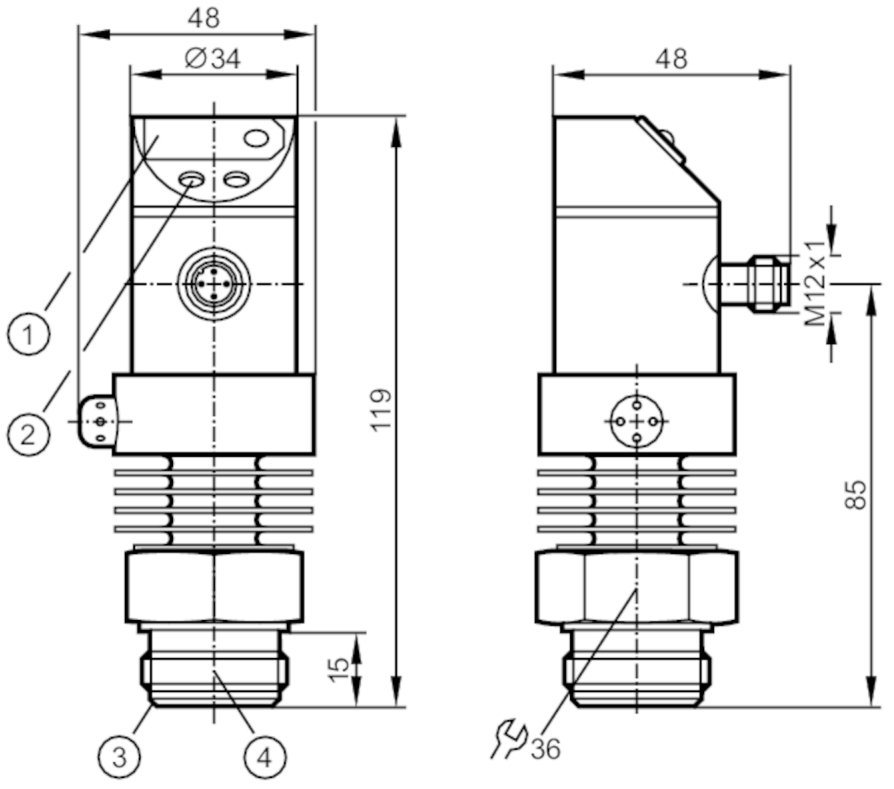

1 7セグメントLED表示
2 設定用押しボタン
3 Aseptoflexシーリングエッジ
4 Aseptoflexねじ

CE

製品特性	
入力数 / 出力数	デジタル出力: 1, アナログ出力: 1
プロセス接続	接圧部 Aseptoflex おすねじ Aseptoflex

アプリケーション		
特長		金メッキ接点
アプリケーション		食品・飲料産業用フラッシュマウント式
取付		350° 回転式ハウジング
媒体		ペースト状の媒体 / 粒体を含む液体の媒体, 液体及び気体
媒体温度	[°C]	-25～125, (145 max 1h)
最小破壊圧力	[MPa]	13.8
最大許容圧力	[psi]	700
最大許容圧力	[MPa]	4.8
圧力タイプ		ゲージ圧
フラッシュマウントタイプ		有

PI3154

ディスプレイ付圧力センサ(フラッシュマウント式)

PI-015PRES30-KFPKG/US

電気的仕様		
使用電源電圧範囲	[V]	DC 20～30
消費電流	[mA]	< 60
絶縁抵抗	[MΩ]	100, (DC 500 V)
保護クラス		III
逆接続保護		有
起動遅延時間	[s]	0.2
ウオッチドッグ(内部電圧監視)機能		有
入力 / 出力		
入力数 / 出力数		デジタル出力: 1, アナログ出力: 1
出力		
最大出力数		2
出力信号		スイッチング信号, アナログ信号, (設定可能)
電気仕様		PNP
デジタル出力		1
スイッチング出力時のDC電圧降下(最大)	[V]	2
出力開閉電流 (DC)	[mA]	250
アナログ出力		1
電流出力	[mA]	4～20
最大負荷	[Ω]	500
短絡保護		有
短絡保護機能タイプ		パルス
過負荷保護回路		有
測定範囲 / 設定範囲		
測定範囲	[MPa]	0～1.03
精度 / 誤差		
スイッチング精度	[%; 設定値]	< ± 1.5
繰返し精度	[%; 設定値]	< ± 0.25, (温度変化 < 10 K の場合)
総合精度	[%; 設定値]	< ± 1.0
温度ドリフト (10K ごと)		< ± 0.3
応答時間		
スイッチング出力に設定可能な応答時間および応答周波数		応答時間 (dAP) [ms] 3, 6, 10, 17, 30, 60, 125, 250, 500 応答周波数 [Hz] 170, 80, 50, 30, 16, 8, 4, 2, 1
応答時間	[ms]	矩形の圧力特性で設定が以下の場合, セットポイント: SP (SPx) = 70 %, リセットポイント (rPx) = 30 %
ディレー時間の設定 dS, dr	[s]	0, 0.2,～10, 11,～50
アナログ出力の応答時間	[ms]	3
ソフトウエア / プログラミング		
スイッチポイントの設定		設定用押しボタン

PI3154

ディスプレイ付圧力センサ(フラッシュマウント式)

PI-015PRES30-KFPKG/US

メニュー設定	ヒステリシス/ウインド, ノーマルオープン / ノーマルクローズ, スイッチON / OFFディレー, ダンピング	
使用環境条件		
使用周囲温度 [°C]	-25～80	
保存温度 [°C]	-40～100	
保護構造	IP 67	
試験 / 認証		
EMC	EN 61000-4-2 ESD	4 kV CD / 8 kV AD
	EN 61000-4-3 高周波放射	10 V/m
	EN 61000-4-4 Burst	2 kV
	EN 61000-4-6 高周波誘導結合に対する耐性	10 V
衝撃耐性	DIN IEC 68-2-27	50 (x 9.81 m/s²) (11 ms)
振動耐性	DIN IEC 68-2-6	20 (x 9.81 m/s²) (10～2000 Hz)
機械的仕様		
材質	ステンレス 1.4404 (SUS316L), PBT, PC, PA, EPDM/X, FKM	
媒体接触部の材質	ステンレス 1.4404 (SUS316L), セラミック, PTFE	
最小スイッチング回数	1億回	
プロセス接続	接圧部 Aseptoflex おすねじ Aseptoflex	
ディスプレイ / パーツ		
表示	スイッチング状態	LED, 赤
	機能表示	7セグメントLED表示
	測定値	7セグメントLED表示
備考		
梱包数	1 個	

電気接続

コネクタ式: 1 x M12, コーディング: A, コンタクト: 金メッキ

PI3154

ディスプレイ付圧力センサ(フラッシュマウント式)

PI-015PRES30-KFPKG/US
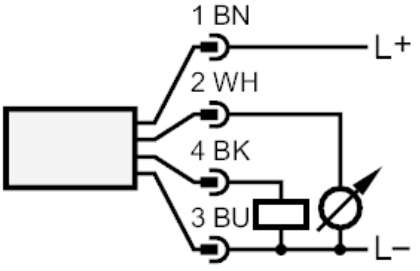
接続