PI3956

ディスプレイ付圧力センサ(フラッシュマウント式)

PI-2,5-REB34-KFPKG/US/ /P

廃止品 - 参考資料

代替品: PI2956
仕様が異なる場合がございますので、ご注意ください。

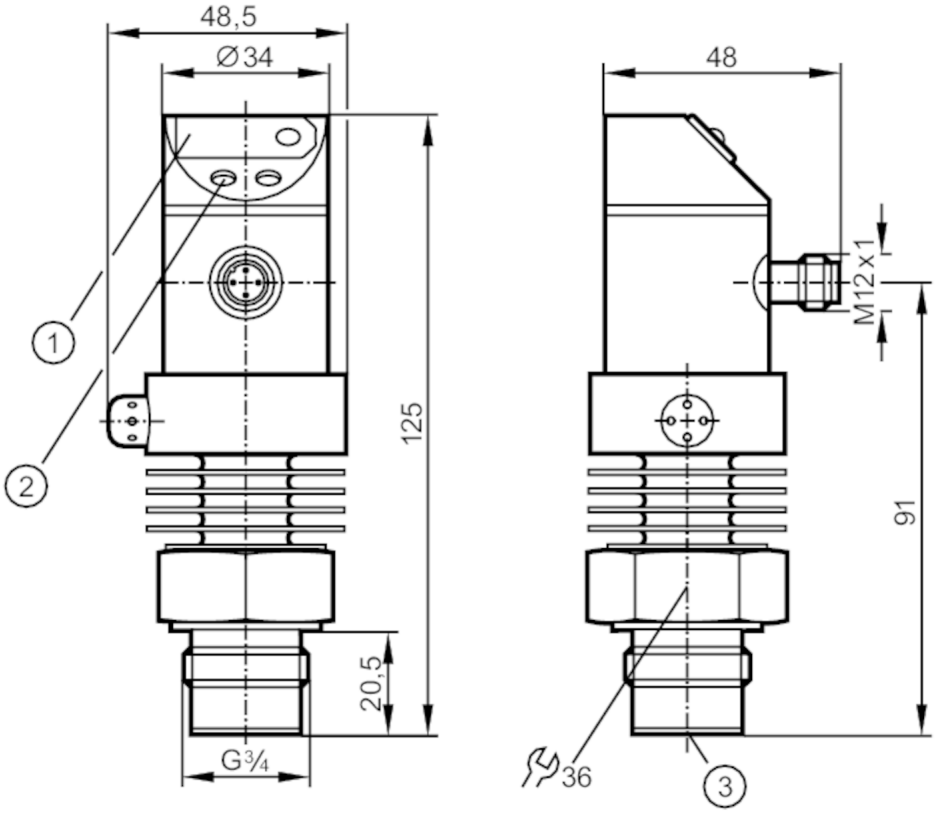

1 7セグメントLED表示
2 設定用押しボタン
3 O-リング

CE

製品特性		
入力数 / 出力数		デジタル出力: 1, アナログ出力: 1
プロセス接続		接圧部 G 3/4 おすねじ
アプリケーション		
特長		金メッキ接点
アプリケーション		食品・飲料産業用フラッシュマウント式
取付		350° 回転式ハウジング
媒体		ペースト状の媒体 / 粒体を含む液体の媒体, 液体及び気体
媒体温度	[°C]	-25～125, (145 max. 1h)
最小破壊圧力	[MPa]	5
最大許容圧力	[MPa]	2
圧力タイプ		ゲージ圧
フラッシュマウントタイプ		有
電気的仕様		
使用電源電圧範囲	[V]	DC 20～30

PI3956

ディスプレイ付圧力センサ(フラッシュマウント式)

PI-2,5-REB34-KFPKG/US/ /P

消費電流	[mA]	< 60
絶縁抵抗	[MΩ]	100, (DC 500 V)
保護クラス		III
逆接続保護		有
起動遅延時間	[s]	0.2
ウオッチドッグ(内部電圧監視)機能		有

入力 / 出力

入力数 / 出力数		デジタル出力: 1, アナログ出力: 1

出力

最大出力数		2
出力信号		スイッチング信号, アナログ信号, (設定可能)
電気仕様		PNP
デジタル出力		1
スイッチング出力時のDC電圧降下(最大)	[V]	2
出力開閉電流 (DC)	[mA]	250
アナログ出力		1
電流出力	[mA]	4～20
最大負荷	[Ω]	500
短絡保護		有
短絡保護機能タイプ		パルス
過負荷保護回路		有

測定範囲 / 設定範囲

測定範囲	[MPa]	0～0.25
スイッチポイント SP	[MPa]	0.002～0.25
リセットポイント rP	[MPa]	0.001～0.248
ステップ	[MPa]	0.001

精度 / 誤差

スイッチング精度	[%; 設定値]	< ± 1.5
繰返し精度	[%; 設定値]	< ± 0.25, (温度変化 < 10 K の場合)
総合精度	[%; 設定値]	< ± 1.0
温度ドリフト (10K ごと)		< ± 0.3

応答時間

スイッチング出力に設定可能な応答時間および応答周波数

応答時間 (dAP)	[ms]	3	6	10	17	30	60	125	250	500
応答周波数	[Hz]	170	80	50	30	16	8	4	2	1

応答時間	[ms]	矩形の圧力特性で設定が以下の場合, セットポイント: SP (SPx) = 70 %, リセットポイント (rPx) = 30 %
ディレー時間の設定 dS, dr	[s]	0, 0.2,～10, 11,～50
アナログ出力の応答時間	[ms]	3

ソフトウエア / プログラミング

スイッチポイントの設定		設定用押しボタン

PI3956

ディスプレイ付圧力センサ(フラッシュマウント式)

PI-2,5-REB34-KFPKG/US/ /P

メニュー設定	ヒステリシス/ウインド, ノーマルオープン / ノーマルクローズ, スイッチON / OFFディレー, ダンピング	
使用環境条件		
使用周囲温度 [°C]	-25～80	
保存温度 [°C]	-40～100	
保護構造	IP 67	
試験 / 認証		
EMC	EN 61000-4-2 ESD	4 kV CD / 8 kV AD
	EN 61000-4-3 高周波放射	10 V/m
	EN 61000-4-4 Burst	2 kV
	EN 61000-4-6 高周波誘導結合に対する耐性	10 V
衝撃耐性	DIN IEC 68-2-27	50 (x 9.81 m/s²) (11 ms)
振動耐性	DIN IEC 68-2-6	20 (x 9.81 m/s²) (10～2000 Hz)
機械的仕様		
材質	ステンレス 1.4404 (SUS316L), PBT, PC, PA, EPDM/X, FKM	
媒体接触部の材質	ステンレス 1.4404 (SUS316L), セラミック, FKM , PTFE	
最小スイッチング回数	1億回	
プロセス接続	接圧部 G 3/4 おすねじ	
ディスプレイ / パーツ		
表示	スイッチング状態	LED, 赤
	機能表示	7セグメントLED表示
	測定値	7セグメントLED表示
表示単位	kPa	
備考		
梱包数	1 個	

電気接続

コネクタ式: 1 x M12, コーディング: A, コンタクト: 金メッキ

PI3956

ディスプレイ付圧力センサ(フラッシュマウント式)

PI-2,5-REB34-KFPKG/US/ /P
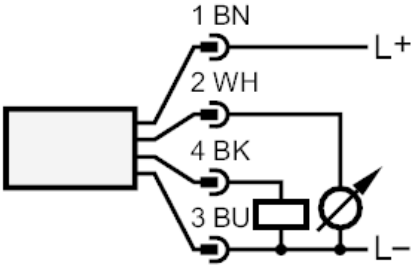
接続