OG5071

ミラー反射型光電センサ

OGPLFPKG/B4/V4A/US-100

廃止品 - 参考資料

代替品: OGP700 または OGP701
仕様が異なる場合がございますので、ご注意ください。

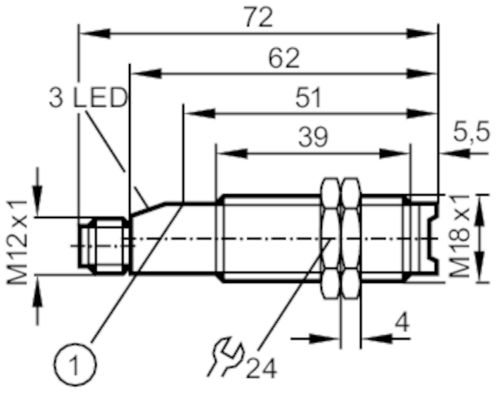

1 押しボタン

製品特性		
光源		赤色光
レーザー保護クラス		2
外装		ねじ切り形
アプリケーション		
特長		金メッキ接点
検出原理		ミラー反射型光電センサ
電気的仕様		
使用電源電圧範囲	[V]	DC 10～30
消費電流	[mA]	< 30,（動作, $Einstellung: < 50 mA)
保護クラス		II
逆接続保護		有
光源		赤色光
波長	[nm]	675
定格寿命	[h]	50000
出力		
電気仕様		PNP
出力機能		遮光時ON/入光時ON,（パラメータ設定が可能）
スイッチング出力時のDC電圧降下(最大)	[V]	2.5
自己診断機能、自己診断機能内部電圧降下(最大)	[V]	3.5
診断出力負荷電流	[mA]	10
出力開閉電流 (DC)	[mA]	200
応答周波数 (DC)	[Hz]	500
短絡保護		有
短絡保護機能タイプ		パルス
過負荷保護回路		有

OG5071

ミラー反射型光電センサ

OGPLFPKG/B4/V4A/US-100

監視範囲		
検出距離	[m]	0.2～4,（反射ミラー Ø 80 E20005)
感度調整		有
最小検出体	[mm]	1.5
スポット径	[mm]	7
スポット径参考値		検出距離最大時
使用環境条件		
使用周囲温度	[°C]	-10～50
保護構造		IP 67
試験 / 認証		
EMC		EN 60947-5-2
レーザー保護クラス		2
安全上の注意事項		注意: レーザー光
		パルスパワー: <= 2,2 mW
		波長: 675 nm
		周波数: 2,2 kHz
		パルス長: 24 µs
		レーザ光を目で直接見ないでください。
		レーザ光への暴露を避けてください。
		レーザクラス: 2
		EN 60825-1
機械的仕様		
外装		ねじ切り形
外形寸法	[mm]	M18 x 1 / L = 72
ねじ規格		M18 x 1
材質		ステンレス 1.4404 (SUS316L), PBT
レンズ材質		PMMA
ディスプレイ / パーツ		
表示		スイッチング状態: 1 x LED, 黄色
		動作: 1 x LED, 緑
		機能: 1 x LED, 赤
アクセサリ		
付属品		ロックナット: 2
備考		
梱包数		1 個

電気接続

コネクタ式: 1 x M12, コーディング: A, コンタクト: 金メッキ

OG5071

ミラー反射型光電センサ

OGPLFPKG/B4/V4A/US-100

接続

2	自己診断機能

特性図等
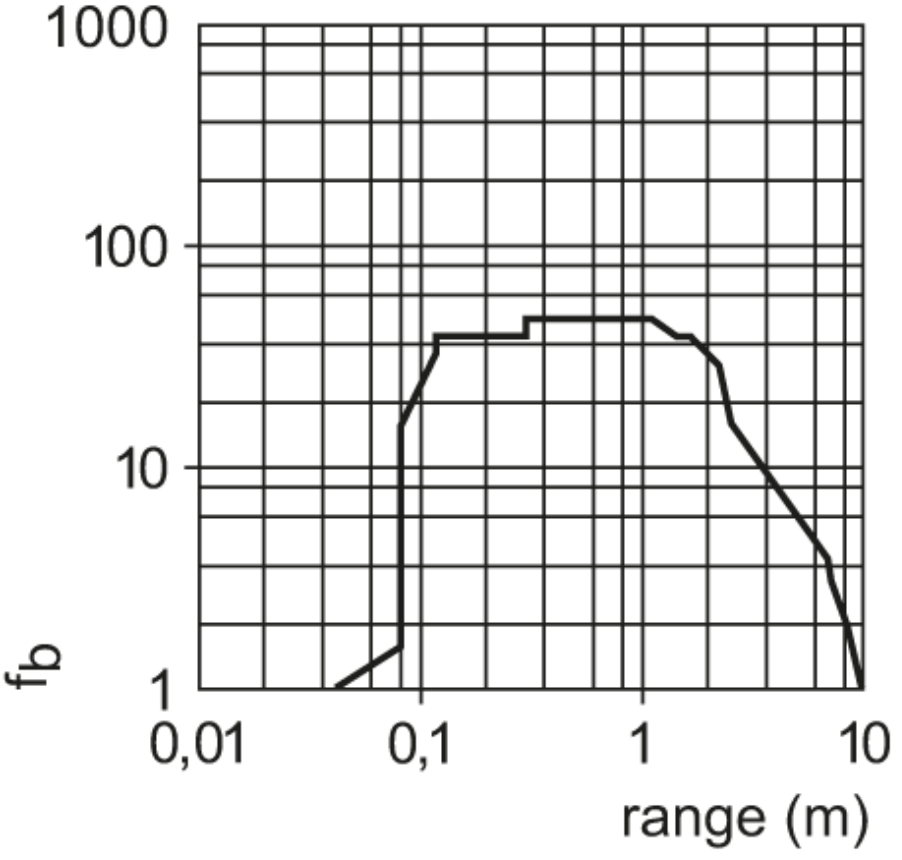
動作余裕度曲線