MK5317

Cスロットシリンダセンサ

MKC3028BBPKG/G/1M/ZH/US

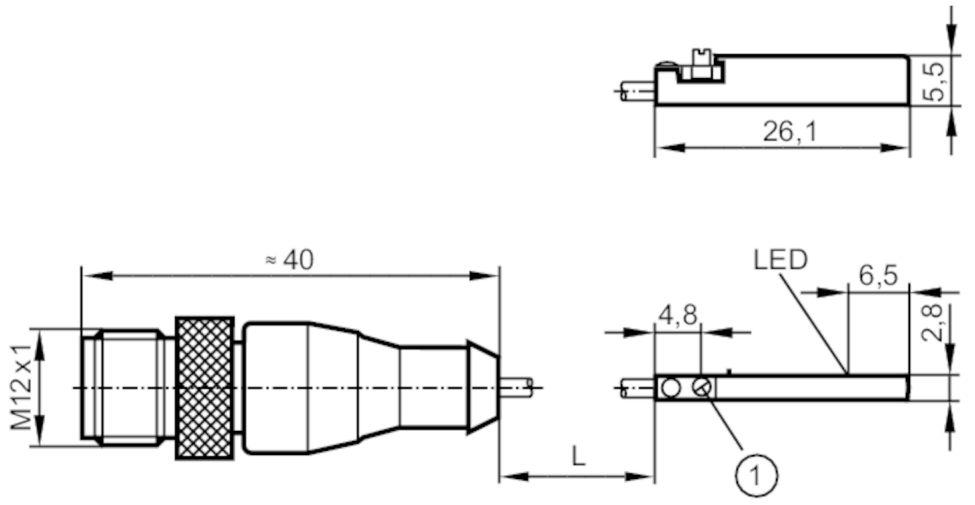

1 固定用金具

製品特性		
電気仕様		PNP
出力機能		ノーマルオープン
外形寸法	[mm]	26.1 x 2.8 x 5.5
電気的仕様		
使用電源電圧範囲	[V]	DC 10～30，(cULusの「supply class 2」)
消費電流	[mA]	< 10
保護クラス		III
逆接続保護		有
起動遅延時間	[ms]	30
出力		
電気仕様		PNP
出力機能		ノーマルオープン
スイッチング出力時のDC電圧降下(最大)	[V]	2.5
出力開閉電流 (DC)	[mA]	100
応答周波数 (DC)	[Hz]	10000
短絡保護		有
過負荷保護回路		有
監視範囲		
磁気感度	[mT]	2.8
ターゲット移動速度	[m/s]	> 10
精度 / 誤差		
ヒステリシス	[mm]	1.5
繰返し精度	[mm]	< 0.2
使用環境条件		
使用周囲温度	[°C]	-25～85

MK5317

Cスロットシリンダセンサ

MKC3028BBPKG/G/1M/ZH/US

保護構造	IP 65, IP 67	
試験 / 認証		
EMC	EN 61000-4-2 ESD	- CD / 8 kV AD
	EN 61000-4-3 高周波放射	10 V/m
	EN 61000-4-4 Burst	2 kV
	EN 61000-4-6 高周波誘導結合に対する耐性	10 V
	EN 55011	クラスB
MTTF [年]	3731	
UL規格認証	UL認証番号	C008
機械的仕様		
重量 [g]	23.6	
取付け	埋込み可	
円筒形	Cスロットシリンダ	
外形寸法 [mm]	26.1 x 2.8 x 5.5	
材質	外装: PA, 固定用金具: ステンレス	
ディスプレイ / パーツ		
表示	スイッチング状態	1 x LED, 黄色
備考		
梱包数	1 個	

電気接続 - プラグ

ケーブル: 1 m, PUR

コネクタ式: 1 x M12, コーディング: A, 締結部: ナールナット, 回転可能
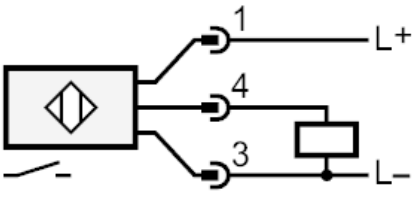
接続