MK5106

Tスロットシリンダセンサ

MKT3028BBPKG/G/0,3M/ZH/AS

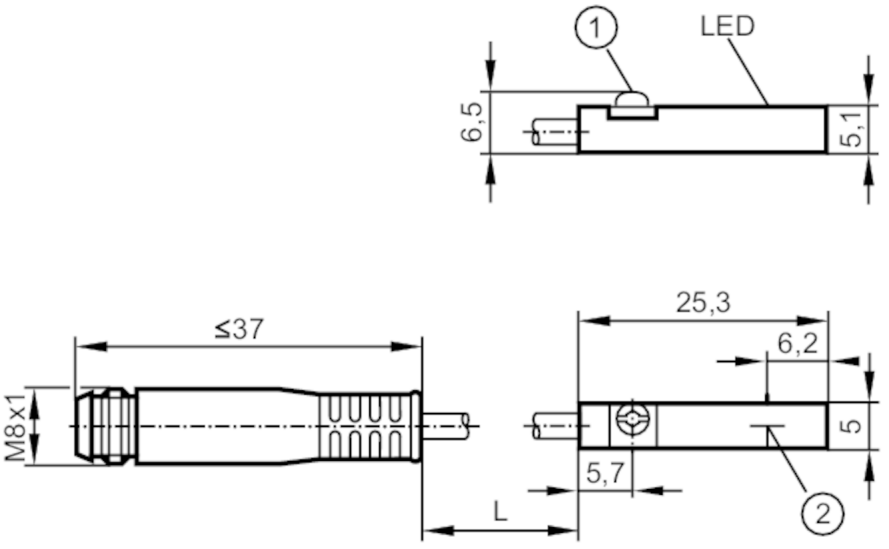

1 固定用金具
2 検出面

製品特性		
電気仕様		PNP
出力機能		ノーマルオープン
外形寸法	[mm]	25 x 5 x 6.5
電気的仕様		
使用電源電圧範囲	[V]	DC 10～30，(cULusの「supply class 2」)
消費電流	[mA]	< 10
保護クラス		III
逆接続保護		有
起動遅延時間	[ms]	30
出力		
電気仕様		PNP
出力機能		ノーマルオープン
スイッチング出力時のDC電圧降下(最大)	[V]	2.5
出力開閉電流 (DC)	[mA]	200
応答周波数 (DC)	[Hz]	10000
短絡保護		有
過負荷保護回路		有
監視範囲		
磁気感度	[mT]	2.8
ターゲット移動速度	[m/s]	> 10
精度 / 誤差		
ヒステリシス	[mm]	< 1.5
繰返し精度	[mm]	< 0.2

MK5106

Tスロットシリンダセンサ

MKT3028BBPKG/G/0,3M/ZH/AS

使用環境条件			
使用周囲温度	[°C]	-25～85	
保護構造		IP 65, IP 67	
試験 / 認証			
EMC		EN 61000-4-2 ESD	- CD / 8 kV AD
		EN 61000-4-3 高周波放射	10 V/m
		EN 61000-4-4 Burst	2 kV
		EN 61000-4-6 高周波誘導結合に対する耐性	10 V
		EN 55011	クラスB
MTTF	[年]	3694	
UL規格認証		UL認証番号	C003
機械的仕様			
重量	[g]	12.2	
取付け		埋込み可	
取り付け方法		固定用金具はマイナスドライバーまたはSW1.5六角レンチを使用	
円筒形		Tスロットシリンダー	
外形寸法	[mm]	25 x 5 x 6.5	
材質		外装: PA, 固定用金具: ステンレス	
ディスプレイ / パーツ			
表示		スイッチング状態	1 x LED, 黄色
アクセサリ			
付属品		ラバー製取付ホルダー: 1	
		ケーブルクリップ: 1	
備考			
梱包数		1 個	

電気接続 - プラグ

ケーブル: 0.3 m, PUR

コネクタ式: 1 x M8, コーディング: A, 締結部: スナップ式

MK5106

Tスロットシリンダセンサ

MKT3028BBPKG/G/0,3M/ZH/AS
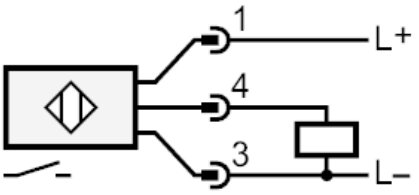
接続