KN5113

静電容量式近接センサ

KNM18NUKFPKG/PP/US

廃止品 - 参考資料

代替品: KG5071
仕様が異なる場合がございますので、ご注意ください。

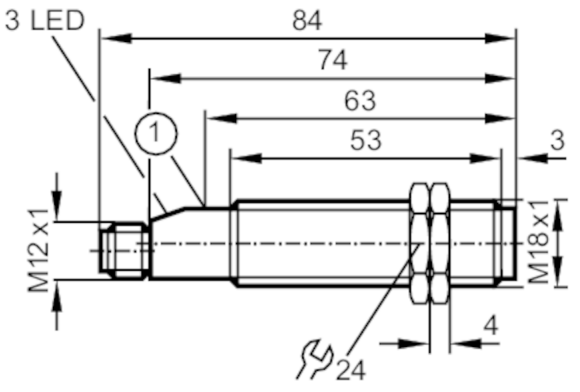

1 設定用押しボタン

製品特性		
電気仕様		PNP
出力機能		ノーマルオープン / ノーマルクローズ, (切替可能)
外装		ねじ切り形
外形寸法	[mm]	M18 x 1 / L = 84
アプリケーション		
特長		金メッキ接点
媒体		粉体, 液体, 油, クーラント
電気的仕様		
使用電源電圧範囲	[V]	DC 10～36
消費電流	[mA]	17, (24 V)
保護クラス		II
逆接続保護		有
出力		
電気仕様		PNP
出力機能		ノーマルオープン / ノーマルクローズ, (切替可能)
スイッチング出力時のDC電圧降下(最大)	[V]	2.5
出力開閉電流 (DC)	[mA]	250
応答周波数 (DC)	[Hz]	5
短絡保護		有
短絡保護機能タイプ		パルス
過負荷保護回路		有
使用環境条件		
使用周囲温度	[°C]	-25～80

KN5113

静電容量式近接センサ

KNM18NUKFPKG/PP/US

保護構造	IP 67	
試験 / 認証		
EMC	EN 60947-5-2	
機械的仕様		
外装	ねじ切り形	
取付け	埋込み不可	
外形寸法 [mm]	M18 x 1 / L = 84	
ねじ規格	M18 x 1	
材質	PP (ポリプロピレン)	
ディスプレイ / パーツ		
表示	スイッチング状態	1 x LED, 黄色
	動作	1 x LED, 緑
	機能	1 x LED, 赤
アクセサリ		
付属品	ロックナット: 2	
備考		
梱包数	1 個	

電気接続 - プラグ
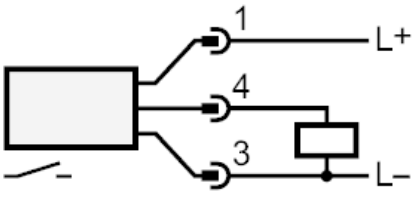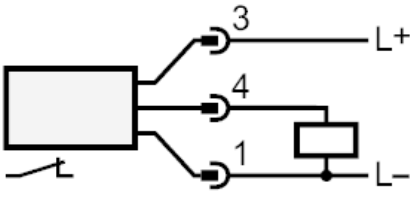
コネクタ式: 1 x M12, コーディング: A, コンタクト: 金メッキ