IO9208

高周波誘導式近接センサ

IOW2010-BRKG/UP/0.80M/PUR/US

廃止品 - 参考資料

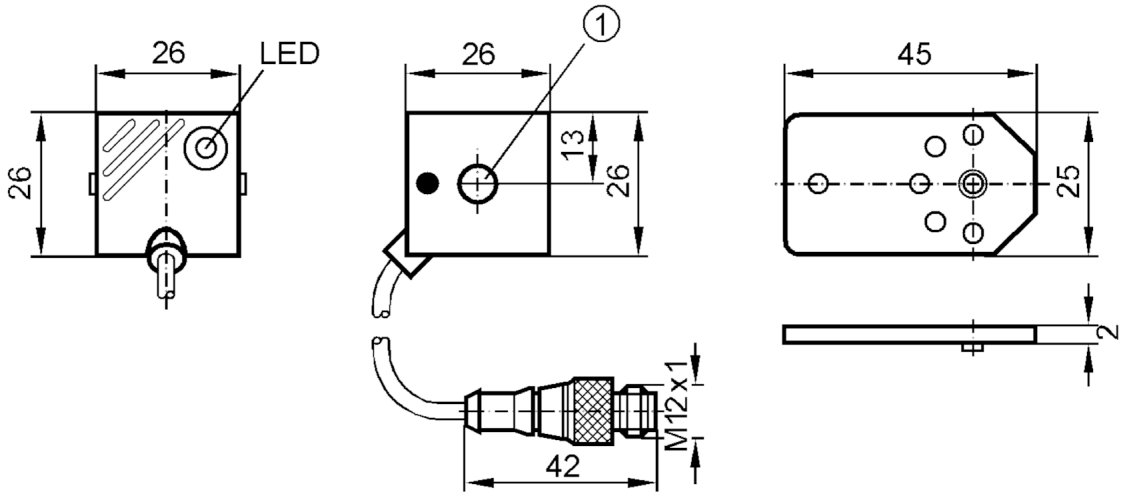

1 取付け穴 M4 強化

製品特性		
電気仕様		PNP/NPN
出力機能		ノーマルクローズ
定格検出距離	[mm]	10
外装		角形
外形寸法	[mm]	26 x 26 x 26
電気的仕様		
使用電源電圧範囲	[V]	DC 10～55
保護クラス		II
逆接続保護		有
出力		
電気仕様		PNP/NPN
出力機能		ノーマルクローズ
スイッチング出力時のDC電圧降下(最大)	[V]	4.5
最小負荷電流	[mA]	4
漏れ電流	[mA]	0.6
出力開閉電流 (DC)	[mA]	100
応答周波数 (DC)	[Hz]	250
短絡保護		有
短絡保護機能タイプ		パルス

IO9208

高周波誘導式近接センサ

IOW2010-BRKG/UP/0.80M/PUR/US

過負荷保護回路		有
監視範囲		
定格検出距離	[mm]	10
検出距離	[mm]	10 ± 10 %
設定距離	[mm]	0～8.1
精度 / 誤差		
修正係数		鋼鉄: 1 / ステンレス: 0.7 / 真鍮: 0.4 / アルミニウム: 0.3 / 銅: 0.2
ヒステリシス	[検出距離に対する%]	1～15
スイッチポイントドリフト	[検出距離に対する%]	-10～10
使用環境条件		
使用周囲温度	[°C]	-25～70
保護構造		IP 67
試験 / 認証		
EMC	EN 60947-5-2	
	EN 55011	クラスB
機械的仕様		
外装		角形
取付け		埋込み可
外形寸法	[mm]	26 x 26 x 26
材質		PBT
ディスプレイ / パーツ		
表示	スイッチング状態	1 x LED, 黄色
備考		
梱包数		1 個

電気接続 - プラグ

ケーブル: 0.8 m, PUR

コネクタ式: 1 x M12, コーディング: A

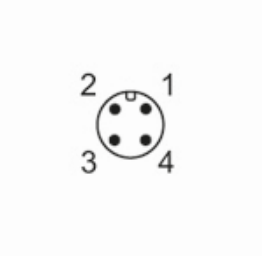

IO9208

高周波誘導式近接センサ

IOW2010-BRKG/UP/0.80M/PUR/US
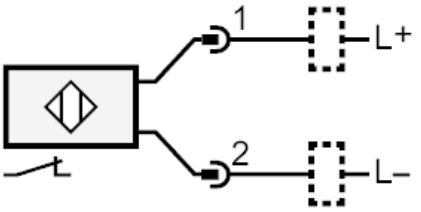
接続