II5849

高周波誘導式近接センサ

IIB3010-BPKG/US-104-DPS

段階的に廃止予定。後継機種などについては、別途お問合せください。

代替品: II5837
仕様が異なる場合がございますので、ご注意ください。

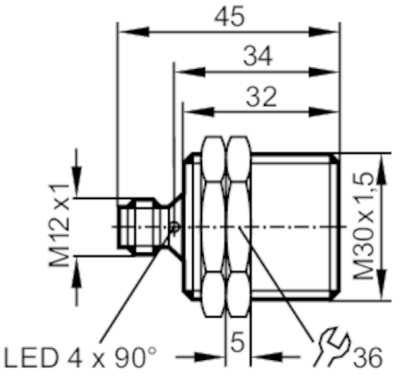

製品特性		
電気仕様		PNP
出力機能		ノーマルオープン
定格検出距離	[mm]	10
外装		ねじ切り形
外形寸法	[mm]	M30 x 1.5 / L = 45
電気的仕様		
使用電源電圧範囲	[V]	DC 10～36
消費電流	[mA]	15，(24 V)
保護クラス		II
逆接続保護		有
出力		
電気仕様		PNP
出力機能		ノーマルオープン
スイッチング出力時のDC電圧降下(最大)	[V]	2.5
出力開閉電流 (DC)	[mA]	250
出力開閉電流 (ピーク)	[mA]	250
応答周波数 (DC)	[Hz]	450
短絡保護		有
短絡保護機能タイプ		パルス
過負荷保護回路		有
監視範囲		
定格検出距離	[mm]	10
検出距離	[mm]	10 ± 10 %
設定距離	[mm]	0～8.1

II5849

高周波誘導式近接センサ

IIB3010-BPKG/US-104-DPS

精度 / 誤差		
修正係数		鋼鉄: 1 / ステンレス: 0.7 / 真鍮: 0.4 / アルミニウム: 0.3 / 銅: 0.2
ヒステリシス	[検出距離に対する%]	1～15
スイッチポイントドリフト	[検出距離に対する%]	-10～10
使用環境条件		
使用周囲温度	[°C]	-25～80
保護構造		IP 67
試験 / 認証		
EMC		EN 60947-5-2
		EN 55011 クラスB
MTTF	[年]	1743
機械的仕様		
重量	[g]	118.5
外装		ねじ切り形
取付け		埋込み可
外形寸法	[mm]	M30 x 1.5 / L = 45
ねじ規格		M30 x 1.5
材質		真鍮 白銅コーティング, PBT
ディスプレイ / パーツ		
表示		スイッチング状態 4 x LED, 黄色
アクセサリ		
付属品		ロックナット: 2
備考		
梱包数		1 個

電気接続 - プラグ

コネクタ式: 1 x M12, コーディング: A

II5849

高周波誘導式近接センサ

IIB3010-BPKG/US-104-DPS
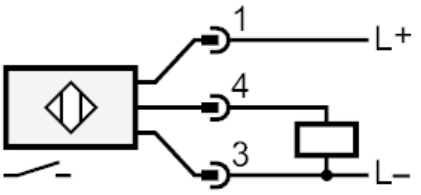
接続