IG0318

高周波誘導式近接センサ

IGA2005UARLA/SC/SL/LS-300BL

廃止品 - 参考資料

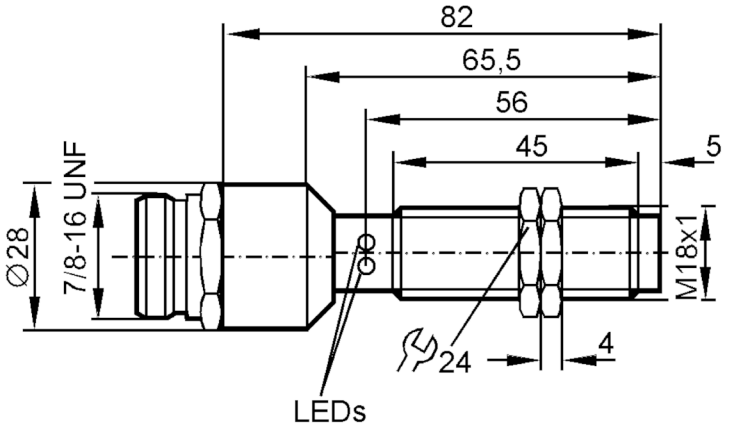

製品特性		
出力機能		ノーマルオープン
定格検出距離	[mm]	5
外装		ねじ切り形
外形寸法	[mm]	M18 x 1
アプリケーション		
特長		電磁界耐性型
電磁界耐性型		有
電気的仕様		
周波数 (AC)	[Hz]	47～63
使用電源電圧範囲	[V]	AC/DC 20～140
保護クラス		I
逆接続保護		–
出力		
出力機能		ノーマルオープン
スイッチング出力時のDC電圧降下(最大)	[V]	5.5
スイッチング出力時のAC電圧降下(最大)	[V]	5.5
最小負荷電流	[mA]	5.5
漏れ電流	[mA]	1.7 (AC/DC 140 V)
出力開閉電流 (AC)	[mA]	300
出力開閉電流 (DC)	[mA]	420

IG0318

高周波誘導式近接センサ

IGA2005UARLA/SC/SL/LS-300BL

出力開閉電流 (ピーク)	[mA]	420, (/ AC 300 (20ms / 0.5Hz))
応答周波数 (AC)	[Hz]	25
応答周波数 (DC)	[Hz]	500
短絡保護		有
短絡保護機能タイプ		ラッチ式 (短絡後の再スイッチング防止)
過負荷保護回路		–
監視範囲		
定格検出距離	[mm]	5
検出距離	[mm]	5 ± 10 %
設定距離	[mm]	0～4.05
精度 / 誤差		
修正係数		鋼鉄: 1 / ステンレス: 0.7 / 真鍮: 0.4 / アルミニウム: 0.3 / 銅: 0.2
ヒステリシス	[検出距離に対する%]	3～15
スイッチポイントドリフト	[検出距離に対する%]	-10～10
使用環境条件		
使用周囲温度	[°C]	-25～70
保護構造		IP 67
試験 / 認証		
EMC		EN 60947-5-2
		EN 55011 クラスB
機械的仕様		
外装		ねじ切り形
取付け		埋込み可
外形寸法	[mm]	M18 x 1
ねじ規格		M18 x 1
材質		真鍮, PES , テフロンコーティング
ディスプレイ / パーツ		
表示		スイッチング状態: 1 x LED, 赤
		動作: 1 x LED, 緑
		短絡: 1 x LED, 緑/赤 交互に点滅
アクセサリ		
付属品		ロックナット: 2
備考		
梱包数		1 個

IG0318

高周波誘導式近接センサ

IGA2005UARLA/SC/SL/LS-300BL

電気接続 - プラグ
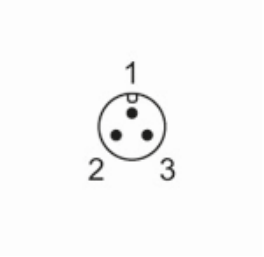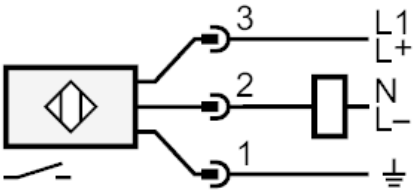
コネクタ式: 1 x 7/8", コーディング: A