ID9920

高周波誘導式近接センサ

IDC2050BARKG/UP/0,80M/PUR/USRT

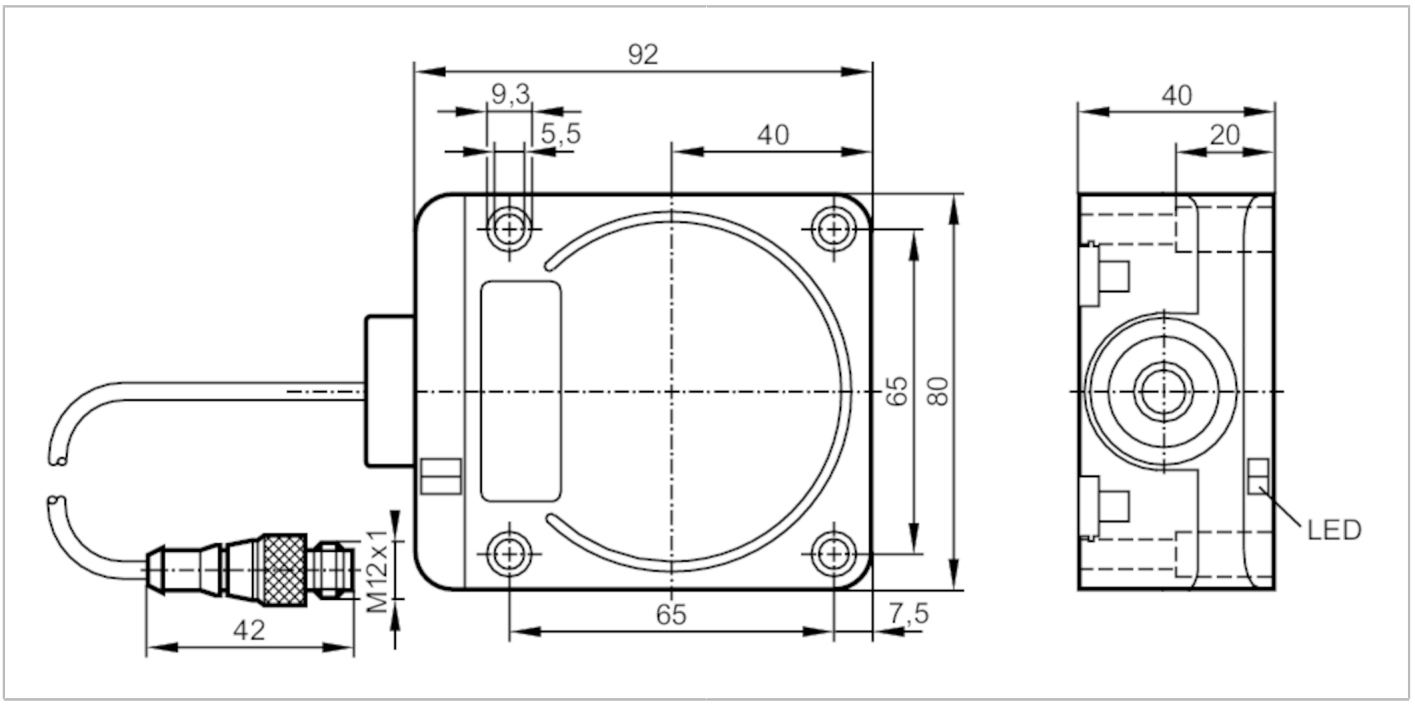

製品特性		
電気仕様		PNP/NPN
出力機能		ノーマルオープン
定格検出距離	[mm]	50
外装		角形
外形寸法	[mm]	92 x 80 x 40
電気的仕様		
使用電源電圧範囲	[V]	DC 10～55
保護クラス		II
逆接続保護		有
出力		
電気仕様		PNP/NPN
出力機能		ノーマルオープン
スイッチング出力時のDC電圧降下(最大)	[V]	4.6
最小負荷電流	[mA]	4
漏れ電流	[mA]	0.6
出力開閉電流 (DC)	[mA]	400
応答周波数 (DC)	[Hz]	90
短絡保護		有
短絡保護機能タイプ		パルス
過負荷保護回路		有
監視範囲		
定格検出距離	[mm]	50
設定距離	[mm]	0～40.5，(軟鋼(ST37/STPG370)に埋込取付け)

ID9920

高周波誘導式近接センサ

IDC2050BARKG/UP/0,80M/PUR/USRT

精度 / 誤差		
修正係数		鋼鉄: 1 / ステンレス: 0.7 / 真鍮: 0.4 / アルミニウム: 0.3 / 銅: 0.2
ヒステリシス	[検出距離に対する%]	3～20
スイッチポイントドリフト	[検出距離に対する%]	-15～15
使用環境条件		
使用周囲温度	[°C]	-25～70
保護構造		IP 67
試験 / 認証		
EMC		EN 60947-5-2
MTTF	[年]	1631
機械的仕様		
重量	[g]	406
外装		角形
取付け		埋込み可
外形寸法	[mm]	92 x 80 x 40
材質		PPE, 真鍮 ニッケルメッキ
ディスプレイ / パーツ		
表示		スイッチング状態 1 x LED, 黄色
アクセサリ		
付属品		カバーキャップ: 1
備考		
梱包数		1 個

電気接続 - プラグ

ケーブル: 0.8 m, PUR

コネクタ式: 1 x M12, コーディング: A

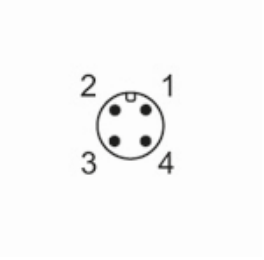

ID9920

高周波誘導式近接センサ

IDC2050BARKG/UP/0,80M/PUR/USRT
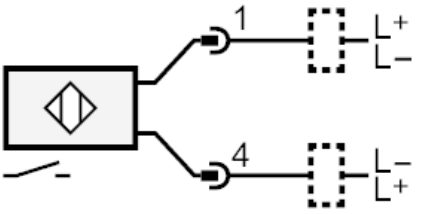
接続