EIO104

IO-Link マスタ / コンバータ - 4-20mA

IO-LINK/4-20mA MASTERCONVERTER

コンバータは特定のifm製センサと組み合わせて機能する製品です(適合製品については「ドキュメントとダウンロード」の"Device catalogue"をご覧ください)。

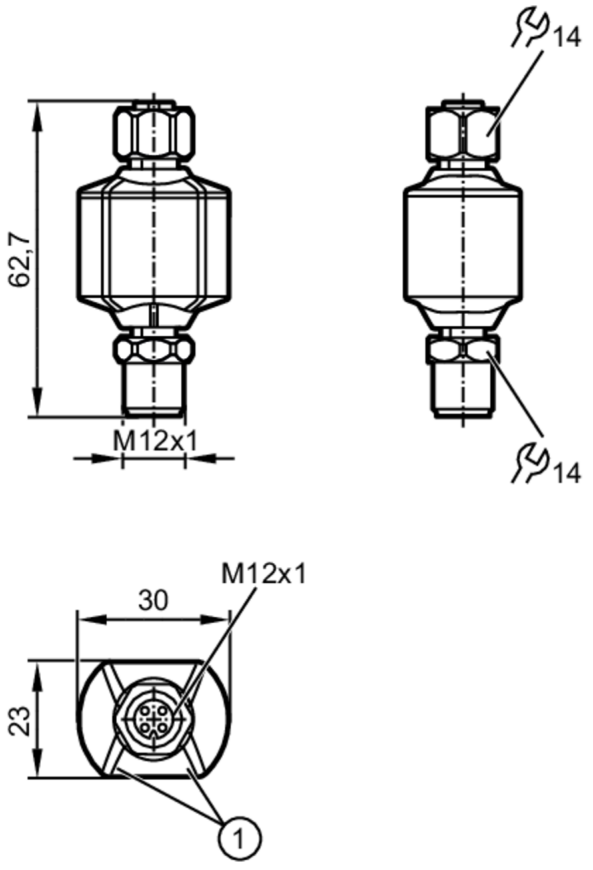

1 LED

製品特性		
入力数 / 出力数		アナログ出力: 2
アプリケーション		
仕様		IO-Linkマスタ内蔵
電気的仕様		
使用電源電圧範囲	[V]	DC 18～30, (SELV/PELV規格)
定格電圧 (DC)	[V]	24
消費電流	[mA]	< 30
最大負荷電流 (合計)	[A]	0.83
入力 / 出力		
入力数 / 出力数		アナログ出力: 2
出力		
アナログ出力		2
電流出力	[mA]	4～20
最大負荷	[Ω]	500
アナログ出力精度、精度	[%]	0,25

EIO104

IO-Link マスタ / コンバータ - 4-20mA

IO-LINK/4-20mA MASTERCONVERTER

インターフェース		
通信インターフェース		IO-Link
伝送タイプ		COM1 (4,8 kBaud), COM2 (38,4 kBaud), COM3 (230,4 kBaud)
IO-Link リビジョン		1.1
Class A ポート数		1

使用環境条件		
使用周囲温度	[°C]	-25～60
保存温度	[°C]	-40～70
最大相対湿度	[%]	90，(50 % (40 °C)：直線的に減少 結露なきこと)
保護構造		IP 67, IP 69K

試験 / 認証			
MTTF	[年]	254	
UL規格認証		Enclosure type	Type 1
		電源	Low Voltage / Limited Energy
		ULファイルNo.	E205959

機械的仕様		
重量	[g]	91.45
材質		PA, ステンレス 1.4404 (SUS316L), FKM

ディスプレイ / パーツ		
表示	ステータス	1 x LED, 赤
	動作	1 x LED, 緑

備考	
備考	詳細については取扱説明書をご覧ください
備考	コンバータは特定のifm製センサと組み合わせて機能する製品です(適合製品については「ドキュメントとダウンロード」の”Device catalogue”をご覧ください)。
梱包数	1 個

電気接続 - ソケット

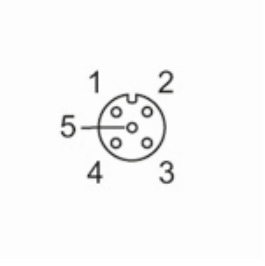

1	L+
2	未使用
3	L-
4	IO-Link
5	未使用

EIO104

IO-Link マスタ / コンバータ - 4-20mA

IO-LINK/4-20mA MASTERCONVERTER

電気接続 - プラグ

1	L+
2	アナログ出力 4～20 mA
3	L-
4	アナログ出力 4～20 mA