E17013

バルブアクチュエータ用ターゲットパック

PUCK D48 +90/-0 / W25

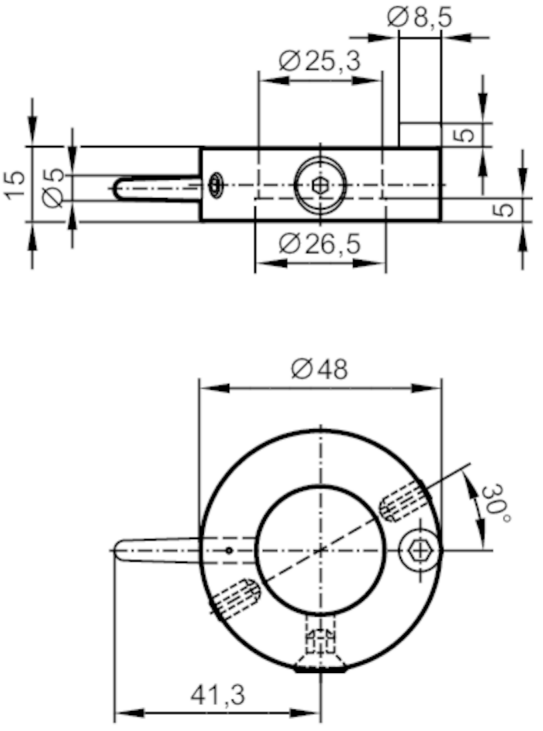

アプリケーション		
仕様		バタフライバルブ用
機械的仕様		
重量	[g]	29
ターゲットパック径	[mm]	48
材質		ターゲットパック: PA 6 ，ポインター: シリコン RAL カラー 3020, 皿ネジ、平ネジ: ステンレス 1.4305 (SUS303), 六角穴付きボルト: ステンレス 1.4301 (SUS304), セットビス: $1_4301, ロッキングピン: ステンレス 1.4301 (SUS304)
締付トルク	[Nm]	2,（取付けねじ）
アクセサリ		
付属品		取付けねじ
		セットビス: 2 x M5 x 10, ステンレス
		ターゲット
		六角穴付きボルト: 1 x M5 x 6, ステンレス
		皿ネジ、平ネジ: 1 x M5 x 8, ステンレス
備考		
梱包数		1 個