DV2320

3セグメントシグナルタワー

LED-Tower-3/IO-Link

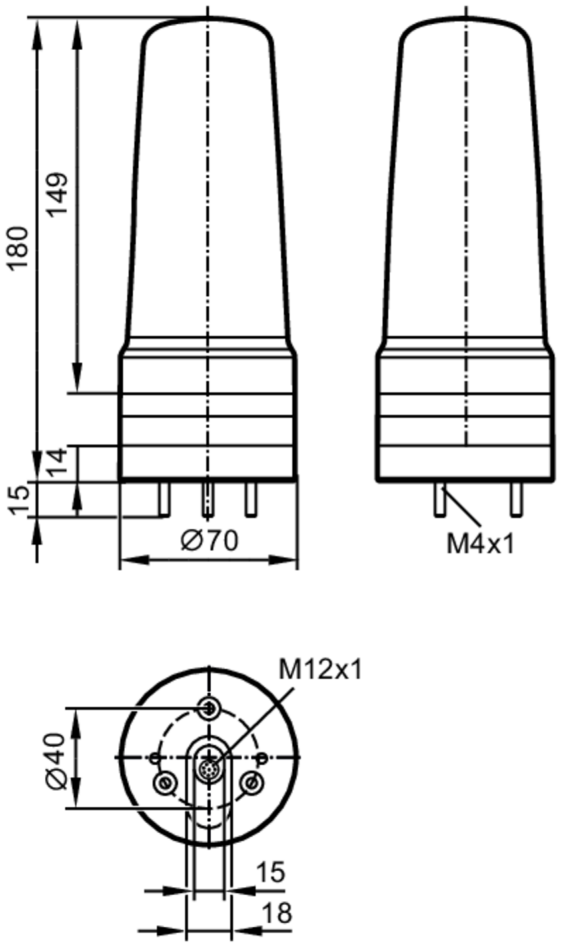

IO-Link

アプリケーション		
アプリケーション		ステータス表示/警告シグナル
電気的仕様		
使用電源電圧範囲	[V]	DC 18～30，(SELV/PELV規格)
定格電圧 (DC)	[V]	24
消費電流	[mA]	< 200
入力		
入力電流 High	[mA]	6
インターフェース		
通信インターフェース		IO-Link
伝送タイプ		COM2 (38,4 kBaud)
IO-Link リビジョン		1.1
SDCI適合規格		IEC 61131-9
SIOモード		有
必要とするマスタポートのタイプ		A
最小プロセスサイクル時間	[ms]	3.2

DV2320

3セグメントシグナルタワー

LED-Tower-3/IO-Link

サポートされるDeviceID	動作モード	**DeviceID**
	default	1467

使用環境条件

使用周囲温度	[°C]	-25～50
保存温度	[°C]	-40～75
最大相対湿度	[%]	90
大気圧	[kPa]	< 106
基準海面からの高度	[m]	2000
保護構造		IP 65

試験 / 認証

UL規格認証	電源	Class 2

機械的仕様

重量	[g]	364
外形寸法	[mm]	Ø 70 / L = 180
材質		外装: ABS樹脂, レンズ: PC

ディスプレイ / パーツ

表示	LED灯、LED セグメント	3 x 4 LED

アクセサリ

アクセサリ（別売り）	取付用ベース, E89060
	壁面取付けブラケット, E89061
	取付アダプタ, E89063
	ケーブル穴付き取付けブラケット, E89064
	取付ロッド, E89065
	取付ロッド, E89066
	取付ロッド, E89067

備考

備考	詳細については取扱説明書をご覧ください
梱包数	1 個

電気接続 - プラグ

コネクタ式: M12, コーディング: A

1	L+
2	未使用
3	L-
4	IO-Link (C/Q)