AC2414

AS-i CompactLineモジュール

CompactModule 4DI M12

廃止品 - 参考資料

代替品: AC2410
仕様が異なる場合がございますので、ご注意ください。

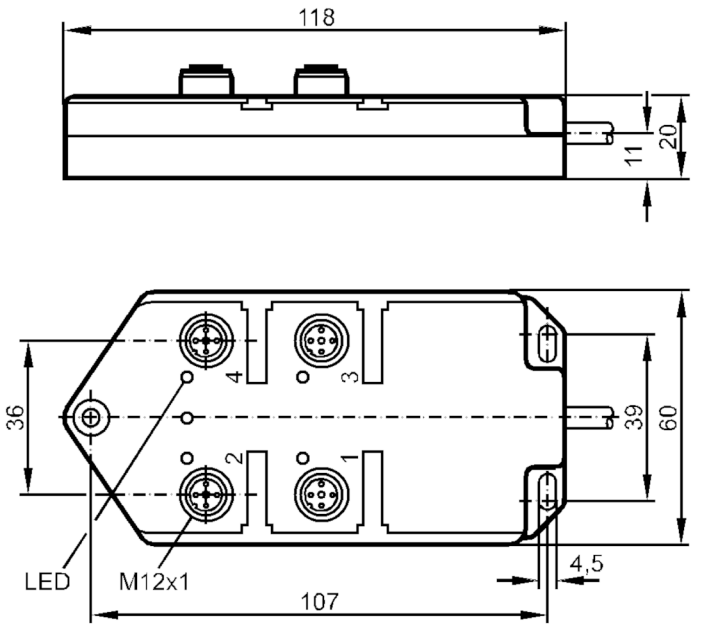

アプリケーション		
アプリケーション		フィールド設置
電気的仕様		
使用電源電圧範囲	[V]	DC 26.5～31.6
消費電流	[mA]	< 242
入力 / 出力		
入力数 / 出力数		デジタル入力: 4
入力		
デジタル入力		4
入力回路、デジタル入力回路		PNP
センサ電源		AS-i
電源	[V]	20～30
最大供給電流（合計）	[mA]	200
入力電流 High	[mA]	> 5
入力電流 Low	[mA]	< 1.5
スイッチングレベル High	[V]	> 10
短絡保護		有
出力		
電気仕様		AS-i

AC2414

AS-i CompactLineモジュール

CompactModule 4DI M12

使用環境条件		
使用周囲温度	[°C]	-25～80
保護構造		IP 67

試験 / 認証		
EMC	EN 50295	

AS-i仕様					
AS-i プロファイル		S-0.0			
I/O コンフィグレーション	[hex]	0			
ID コード	[hex]	0			
AS-i 認証		06601			
データビット	データビット	D0	D1	D2	D3
	ソケット	I-1	I-2	I-3	I-4
	ピン	2+4	2+4	2+4	2+4

機械的仕様	
材質	PUR

ディスプレイ / パーツ		
表示	動作	LED, 緑
	機能	LED, 黄色

備考	
梱包数	1 個

電気接続

ケーブル: 2 m

コネクタ式: M12, コーディング: A

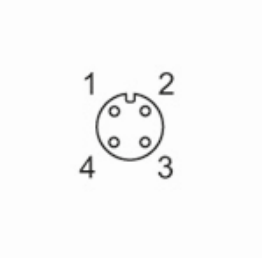

AC2414

AS-i CompactLineモジュール

CompactModule 4DI M12

接続

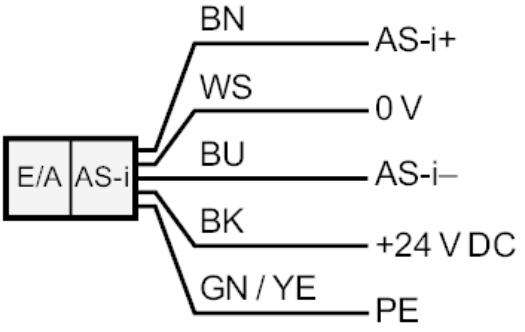

1	センサ電源 L+
2+4	ブリッジ データ信号入力
3	センサ電源 L-