RM7003

Encoder assoluto multigiro con albero pieno

RMS0025-C24/E

Articolo non più disponibile - Scheda archivio

Articoli alternativi: RM7011

Scegliendo un articolo alternativo tener conto dei dati tecnici eventualmente diversi!

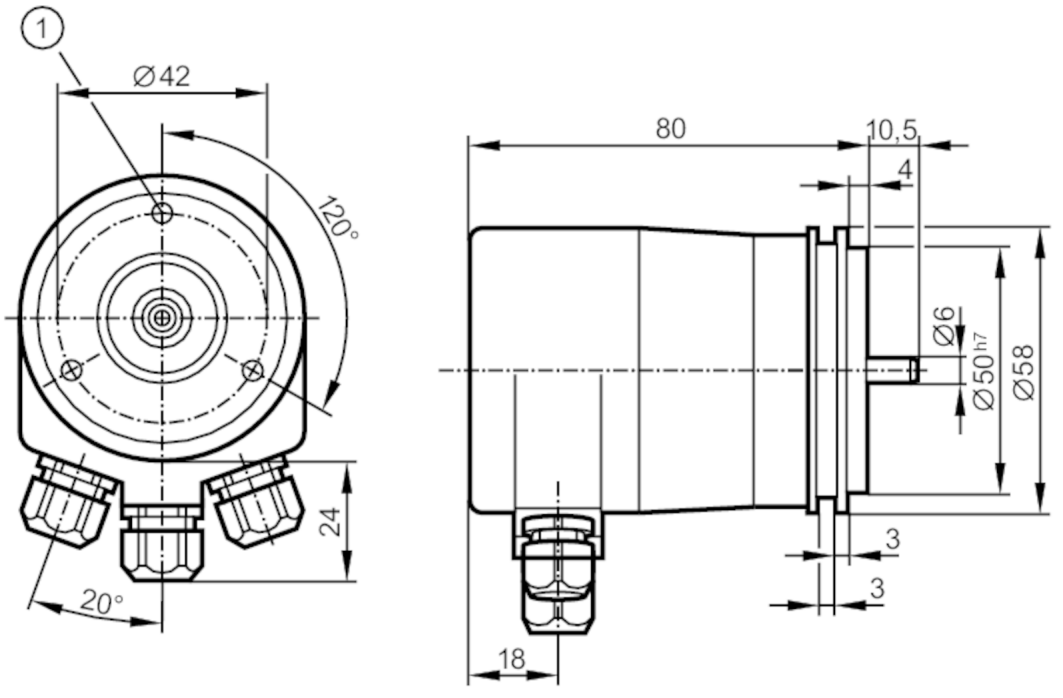

1 M4 profondità 5 mm

Caratteristiche del prodotto		
Risoluzione		8192 passi; 4096 rotazioni; 25 bit
Interfaccia di comunicazione		CAN
Versione albero		albero pieno
Diametro albero	[mm]	6
Applicazione		
Principio di funzionamento		assoluta
Tipo di rotazione		multi giro (multiturn)
Dati elettrici		
Tensione di esercizio	[V]	9...36 DC
Corrente assorbita	[mA]	< 250
Protezione da inversione di polarità		si
Uscite		
Protezione da cortocircuito		si
Codice		binario
Campo di misura/regolazione		
Risoluzione		8192 passi; 4096 rotazioni; 25 bit

RM7003

Encoder assoluto multigiro con albero pieno

RMS0025-C24/E

Precisione / Deriva		
Precisione		± 1 LSB
Software / Programmazione		
Opzioni di parametrizzazione		parametro CAN; scala; preset; velocità di trasmissione; Senso di rotazione; Indirizzo
Indirizzamenti		selettore indirizzo; Software
Interfacce		
Interfaccia di comunicazione		CAN
CAN		
Protocollo		CANopen; DSP - 406
Condizioni ambientali		
Temperatura ambiente	[°C]	-40...70
Grado di protezione		IP 66; (lato corpo: IP 67; lato albero: IP 67)
Test / Certificazioni		
Resistenza agli urti		100 g (6 ms)
Resistenza alle vibrazioni		10 g (55...2000 Hz)
Dati meccanici		
Peso	[g]	663,6
Dimensioni	[mm]	Ø 58 / L = 90,5
Materiali		alluminio
Max. velocità di rotazione meccanica	[U/min]	6000
Max. coppia di serraggio iniziale	[Nm]	1
Temperatura di riferimento coppia di serraggio	[°C]	20
Versione albero		albero pieno
Diametro albero	[mm]	6
Materiale albero		1.4104 (acciaio)
Max. sollecitazione assiale sull'estremità dell'albero	[N]	10
Max. sollecitazione radiale sull'estremità dell'albero	[N]	20
Flangia di fissaggio		Synchro flange
Collegamento elettrico		
morsettiera: ; Max. lunghezza del cavo: 25 m; 100 m (500 kb/s)		