PY9920

Sensore di pressione con display

PN-400-SBR14-HFBOW/LS/ /V

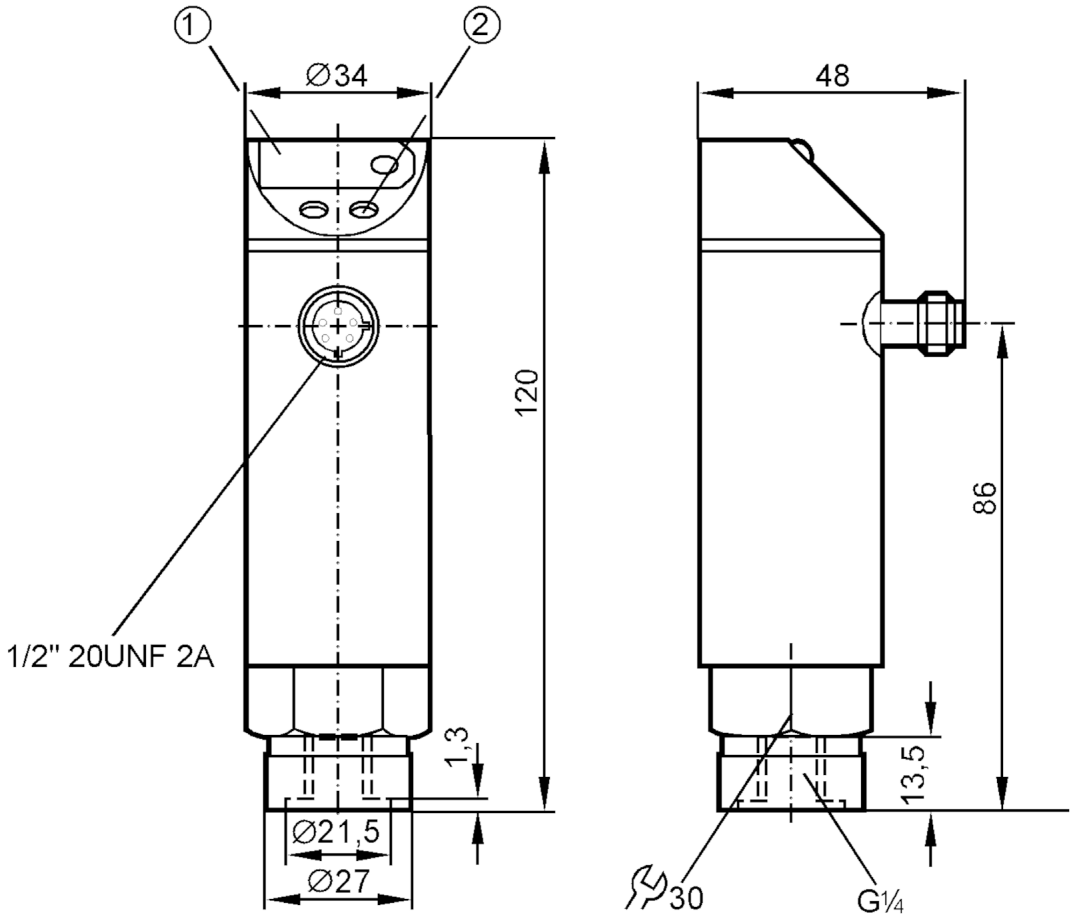

1 Display LED a 7 segmenti
2 Pulsante di configurazione

Caratteristiche del prodotto				
Numero totale di ingressi e uscite		Numero delle uscite digitali: 1		
Campo di misura		0...400 bar	0...5800 psi	0...40 MPa
Raccordo a processo		collegamento filettato G 1/4 Filettatura interna		
Applicazione				
Temperatura del fluido	[°C]	-25...80		
Min. pressione di scoppio		1000 bar	14500 psi	100 MPa
Resistenza a pressione		600 bar	8700 psi	60 Mpa
Dati elettrici				
Tolleranza della tensione di esercizio	[%]	5...10		
Tensione di esercizio	[V]	85...265 AC		
Tensione nominale AC	[V]	< 250		
Corrente assorbita	[mA]	< 10		
Min. resistenza di isolamento	[MΩ]	100; (500 V DC)		
Classe di isolamento		II		
Protetto da inversione di polarità		no		

PY9920

Sensore di pressione con display

PN-400-SBR14-HFBOW/LS/ /V

Tempo di ritardo disponibilità [s]	0,2		
Watchdog integrato	si		
Ingressi/Uscite			
Numero totale di ingressi e uscite	Numero delle uscite digitali: 1		
Uscite			
Numero totale uscite	1		
Segnale di uscita	segnale di commutazione		
Modello elettrico	Triac		
Numero delle uscite digitali	1		
Funzione uscita	NO / NC; (parametrizzabile)		
Max. caduta di tensione uscita di commutazione AC [V]	2		
Permanente capacità di corrente dell'uscita di commutazione AC [mA]	250; ((...70 °C) 1000 (...60 °C) 1500 (...45 °C) 2500 (...20 °C))		
Frequenza di commutazione AC [Hz]	< 160		
Resistente a cortocircuito	no		
Resistente a sovraccarico	no		
Campo di misura/regolazione			
Campo di misura	0...400 bar	0...5800 psi	0...40 MPa
Punto di commutazione SP	4...400 bar	60...5800 psi	0,4...40 MPa
Punto di disattivazione rP	2...398 bar	30...5770 psi	0,2...39,8 MPa
In intervalli di	1 bar	10 psi	0,1 MPa
Precisione / Deriva			
Precisione del punto di commutazione [% dell'intervallo di misura]	< ± 1,0		
Ripetibilità [% dell'intervallo di misura]	< ± 0,1; (con variazioni di temperatura < 10 K)		
Deriva della linearità [% dell'intervallo di misura]	< ± 0,5		
Deriva dell'isteresi [% dell'intervallo di misura]	< ± 0,1		
Stabilità nel tempo [% dell'intervallo di misura]	< ± 0,1; (ogni anno)		
Coefficiente di temperatura punto zero [% dell'intervallo per 10 K]	< ± 0,2; (-25...80 °C)		
Coefficiente di temperatura intervallo	< ± 0,3; (-25...80 °C)		

PY9920

Sensore di pressione con display

PN-400-SBR14-HFBOW/LS/ /V

[% dell'intervallo per 10 K]			
Tempi di reazione			
Tempo di ritardo impostabile dS, dr	[s]	0, 0,2,...10, 11,...50	
Damping valore di processo dAP	[s]	0...4	
Software / Programmazione			
Taratura del punto di commutazione		Pulsante di configurazione	
Opzioni di parametrizzazione		isteresi / finestra; NO / NC; ritardo di attivazione/disattivazione; Damping; adattamento del valore indicato; display orientabile / disattivabile; Display	
Condizioni ambientali			
Temperatura ambiente	[°C]	-25...80	
Temperatura di immagazzinamento	[°C]	-40...100	
Grado di protezione		IP 67	
Test / Certificazioni			
EMC		EN 61000-4-2 ESD	4 kV CD / 8 kV AD
		EN 61000-4-3 HF irradiata	10 V/m
		EN 61000-4-4 Burst	2 kV
		EN 61000-4-6 HF condotta	10 V
Resistenza agli urti		DIN IEC 68-2-27	50 g (11 ms)
Resistenza alle vibrazioni		DIN IEC 68-2-6	20 g (10...2000 Hz)
MTTF	[anni]	224,58	
Direttiva in materia di attrezzature a pressione		corretta prassi costruttiva; utilizzabile per fluidi del gruppo 2; fluidi del gruppo 1 su richiesta	
Dati meccanici			
Peso	[g]	387	
Materiali		FKM; PA; PBT; PC; 1.4301 (acciaio inox / AISI 304)	
Materiali a contatto con il fluido		1.4305 (acciaio inox / AISI 303); ceramica; FKM	
Min. cicli di pressione		100 milioni	
Raccordo a processo		collegamento filettato G 1/4 Filettatura interna	
Dispositivo di strozzamento integrato		si	
Elementi di indicazione e comando			
Indicazione		Stato di commutazione	LED, rosso
		Indicazione della funzione	Display LED a 7 segmenti
		Valori letti	Display LED a 7 segmenti
Display		bar; psi; MPa	
Collegamento elettrico			
Protezione necessaria		fusibile in miniatura secondo IEC60127-2 Sheet 1; ≤ 5 A; rapido	
Osservazioni			
Osservazioni		n.c. = non collegato	
Quantità		1 pezzo	

PY9920

Sensore di pressione con display

PN-400-SBR14-HFBOW/LS/ /V

Collegamento elettrico

Connettore: 1 x 1/2"; codifica: C

Collegamento

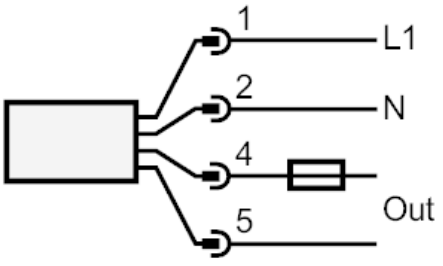

Nota fusibile in miniatura secondo IEC60127-2 Sheet 1 ≤ 5 A rapido