PK8734

Pressostato con impostazione intuitiva del punto di commutazione

PK-010-RFP14-HCNKG/US/ /W

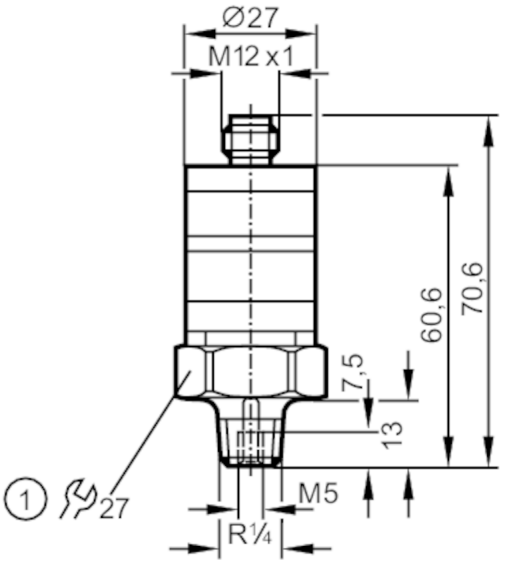

1 Coppia di serraggio 25 Nm

Caratteristiche del prodotto				
Numero totale di ingressi e uscite		Numero delle uscite digitali: 2		
Campo di misura		0...10 bar	0...1000 kPa	0...1 MPa
Raccordo a processo		collegamento filettato R 1/4 filettatura esterna Filettatura interna:M5		
Applicazione				
Applicazione		per applicazioni industriali		
Fluidi		Fluidi liquidi e gassosi		
Temperatura del fluido	[°C]	-25...80		
Min. pressione di scoppio		300 bar	30 MPa	
Resistenza a pressione		25 bar	2,5 Mpa	
Tipo di pressione		pressione relativa		
Dati elettrici				
Tensione di esercizio	[V]	9,6...32 DC		
Corrente assorbita	[mA]	< 25		
Min. resistenza di isolamento	[MΩ]	100; (500 V DC)		
Classe di isolamento		III		
Protezione da inversione di polarità		si		
Ingressi/Uscite				
Numero totale di ingressi e uscite		Numero delle uscite digitali: 2		
Uscite				
Numero totale uscite		2		
Segnale di uscita		segnale di commutazione		
Modello elettrico		NPN		
Numero delle uscite digitali		2		

PK8734

Pressostato con impostazione intuitiva del punto di commutazione

PK-010-RFP14-HCNKG/US/ /W

Funzione uscita	antivalente		
Max. caduta di tensione uscita di commutazione DC [V]	2		
Permanente capacità di corrente dell'uscita di commutazione DC [mA]	500		
Frequenza di commutazione DC [Hz]	100		
Protezione da cortocircuito	si		
Tipo di protezione da cortocircuito	ad impulsi		
Resistente a sovraccarico	si		
Campo di misura/regolazione			
Campo di misura	0...10 bar	0...1000 kPa	0...1 MPa
Punto di commutazione SP	0,5...10 bar	0,05...1 MPa	
Punto di disattivazione rP	0,3...9,8 bar	0,03...0,98 MPa	
Precisione / Deriva			
Precisione del punto di commutazione [% di valore finale]	< ± 2,5; (Precisione di regolazione)		
Ripetibilità [% di valore finale]	< ± 0,5; (con variazioni di temperatura < 10 K)		
Deriva parametri [% di valore finale]	< ± 1,5 (BFSL) / < ± 2,5 (LS); (BFSL = Best Fit Straight Line (regolazione del valore minimo); LS = Regolazione del valore limite)		
Effetto della temperatura per ogni 10 K	< ± 0,5		
Software / Programmazione			
Taratura del punto di commutazione	Riscontri ad anello per messa a punto		
Condizioni ambientali			
Temperatura ambiente [°C]	-25...80		
Temperatura di immagazzinamento [°C]	-40...100		
Grado di protezione	IP 67		
Test / Certificazioni			
EMC	DIN EN 61000-6-2		
	DIN EN 61000-6-3		
Resistenza agli urti	DIN IEC 68-2-27	50 g (11 ms)	
Resistenza alle vibrazioni	DIN IEC 68-2-6	20 g (10...2000 Hz)	
MTTF [anni]	540		
Direttiva in materia di attrezzature a pressione	corretta prassi costruttiva; utilizzabile per fluidi del gruppo 2; fluidi del gruppo 1 su richiesta		
Dati meccanici			
Peso [g]	93		
Materiali	PBT; PC; FKM; 1.4404 (AISI 316L)		
Materiali a contatto con il fluido	1.4404 (AISI 316L)		
Min. cicli di pressione	50 milioni		
Raccordo a processo	collegamento filettato R 1/4 filettatura esterna Filettatura interna:M5		

PK8734

Pressostato con impostazione intuitiva del punto di commutazione

PK-010-RFP14-HCNKG/US/ /W

Dispositivo di strozzamento integrato	no (adattabile a posteriori)	
Elementi di indicazione e comando		
Indicazione	Funzionamento	LED, verde
	Stato di commutazione	LED, giallo
Scala disponibile	si	
Osservazioni		
Quantità	1 pezzo	
Collegamento elettrico		

Connettore: 1 x M12; codifica: A
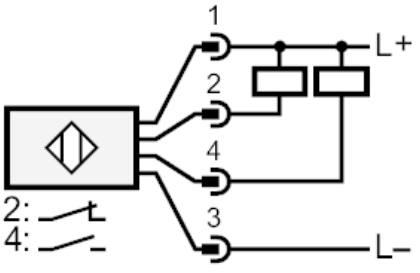
Collegamento