PE5023

Sensore di pressione con display

PE-025-RBR14-HFPKG/US/ /E

Articolo non più disponibile - Scheda archivio

Articoli alternativi: PE7003
Scegliendo un articolo alternativo tener conto dei dati tecnici eventualmente diversi!

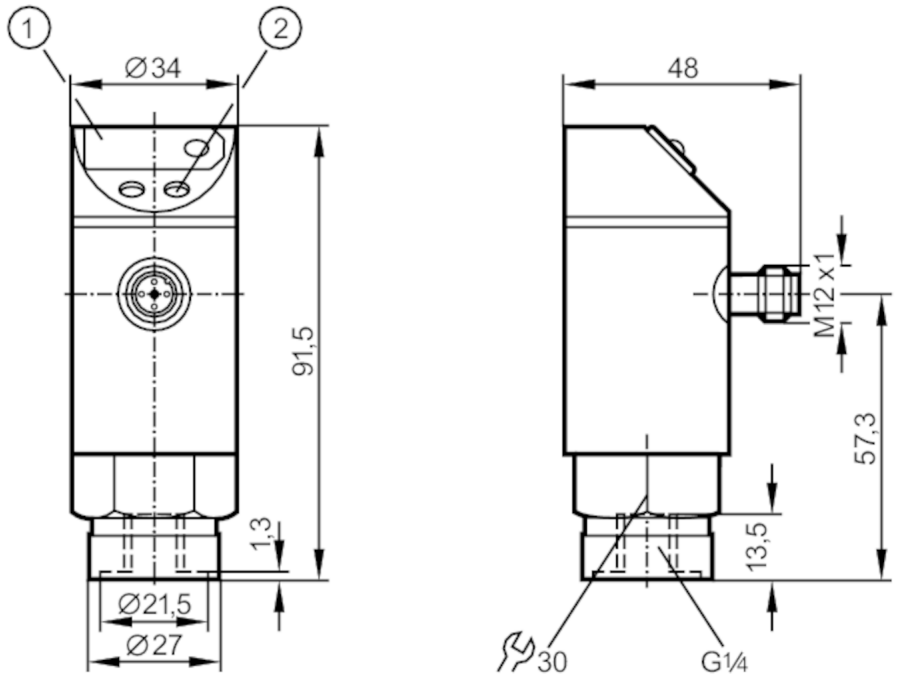

1 Display LED a 7 segmenti
2 Pulsante di configurazione

Caratteristiche del prodotto		
Numero totale di ingressi e uscite		Numero delle uscite digitali: 1
Campo di misura	[bar]	0...25
Raccordo a processo		collegamento filettato G 1/4 Filettatura interna
Applicazione		
Particolarità		contatti dorati
Applicazione		per applicazioni industriali
Fluidi		Fluidi liquidi e gassosi
Non utilizzabile per		Oli
Temperatura del fluido	[°C]	-25...80
Min. pressione di scoppio	[bar]	350
Resistenza a pressione	[bar]	100
Tipo di pressione		pressione relativa
Dati elettrici		
Tensione di esercizio	[V]	18...30 DC
Corrente assorbita	[mA]	< 60
Min. resistenza di isolamento	[MΩ]	100; (500 V DC)

PE5023

Sensore di pressione con display

PE-025-RBR14-HFPKG/US/ /E

Classe di isolamento		III
Protezione da inversione di polarità		si
Tempo di ritardo disponibilità	[s]	0,2
Watchdog integrato		si
Ingressi/Uscite		
Numero totale di ingressi e uscite		Numero delle uscite digitali: 1
Uscite		
Numero totale uscite		1
Segnale di uscita		segnale di commutazione
Modello elettrico		PNP
Numero delle uscite digitali		1
Funzione uscita		NO / NC; (parametrizzabile)
Max. caduta di tensione uscita di commutazione DC	[V]	2
Permanente capacità di corrente dell'uscita di commutazione DC	[mA]	250
Protezione da cortocircuito		si
Tipo di protezione da cortocircuito		ad impulsi
Resistente a sovraccarico		si
Campo di misura/regolazione		
Campo di misura	[bar]	0...25
Punto di commutazione SP	[bar]	0,2...25
Punto di disattivazione rP	[bar]	0,1...24,8
In intervalli di	[bar]	0,1
Precisione / Deriva		
Precisione del punto di commutazione	[% di valore finale]	< ± 1,0
Ripetibilità	[% di valore finale]	< ± 0,25; (con variazioni di temperatura < 10 K)
Effetto della temperatura per ogni 10 K		< ± 0,3

Tempi di reazione

Tempo di risposta impostabile di un'uscita di commutazione e frequenza di commutazione risultante

Tempo di risposta (dAP)	[ms]	3	6	10	17	30	60	125	250	500
Frequenza di commutazione	[Hz]	170	80	50	30	16	8	4	2	1

Tempo di risposta	[ms]	con curva rettangolare della pressione; Punto di commutazione (SPx) = 70 %; Punto di disattivazione (rPx) = 30 %
Tempo di ritardo impostabile dS, dr	[s]	0, 0,2,...10, 11,...50

PE5023

Sensore di pressione con display

PE-025-RBR14-HFPKG/US/ /E

Software / Programmazione		
Taratura del punto di commutazione	Pulsante di configurazione	
Opzioni di parametrizzazione	isteresi / finestra; NO / NC; ritardo di attivazione/disattivazione; Damping	
Condizioni ambientali		
Temperatura ambiente [°C]	-25...80	
Temperatura di immagazzinamento [°C]	-40...100	
Grado di protezione	IP 65	
Test / Certificazioni		
EMC	EN 61000-4-2 ESD	4 kV CD / 8 kV AD
	EN 61000-4-3 HF irradiata	10 V/m
	EN 61000-4-4 Burst	2 kV
	EN 61000-4-6 HF condotta	10 V
Resistenza agli urti	DIN IEC 68-2-27	50 g (11 ms)
Resistenza alle vibrazioni	DIN IEC 68-2-6	20 g (10...2000 Hz)
Dati meccanici		
Materiali	EPDM/X; FKM; PA; PBT; PC; PTFE; 1.4301 (acciaio inox / AISI 304)	
Materiali a contatto con il fluido	ceramica; 1.4305 (acciaio inox / AISI 303); EPDM	
Min. cicli di pressione	100 milioni	
Raccordo a processo	collegamento filettato G 1/4 Filettatura interna	
Elementi di indicazione e comando		
Indicazione	Stato di commutazione	LED, rosso
	Indicazione della funzione	Display LED a 7 segmenti
	Valori letti	Display LED a 7 segmenti
Osservazioni		
Quantità	1 pezzo	

Collegamento elettrico

Connettore: 1 x M12; codifica: A; Contatti: dorato

PE5023

Sensore di pressione con display

PE-025-RBR14-HFPKG/US/ /E
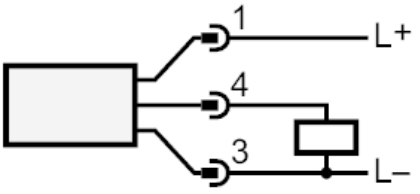
Collegamento