O5C500

Sensore di colore

O5C-MAKG/US100

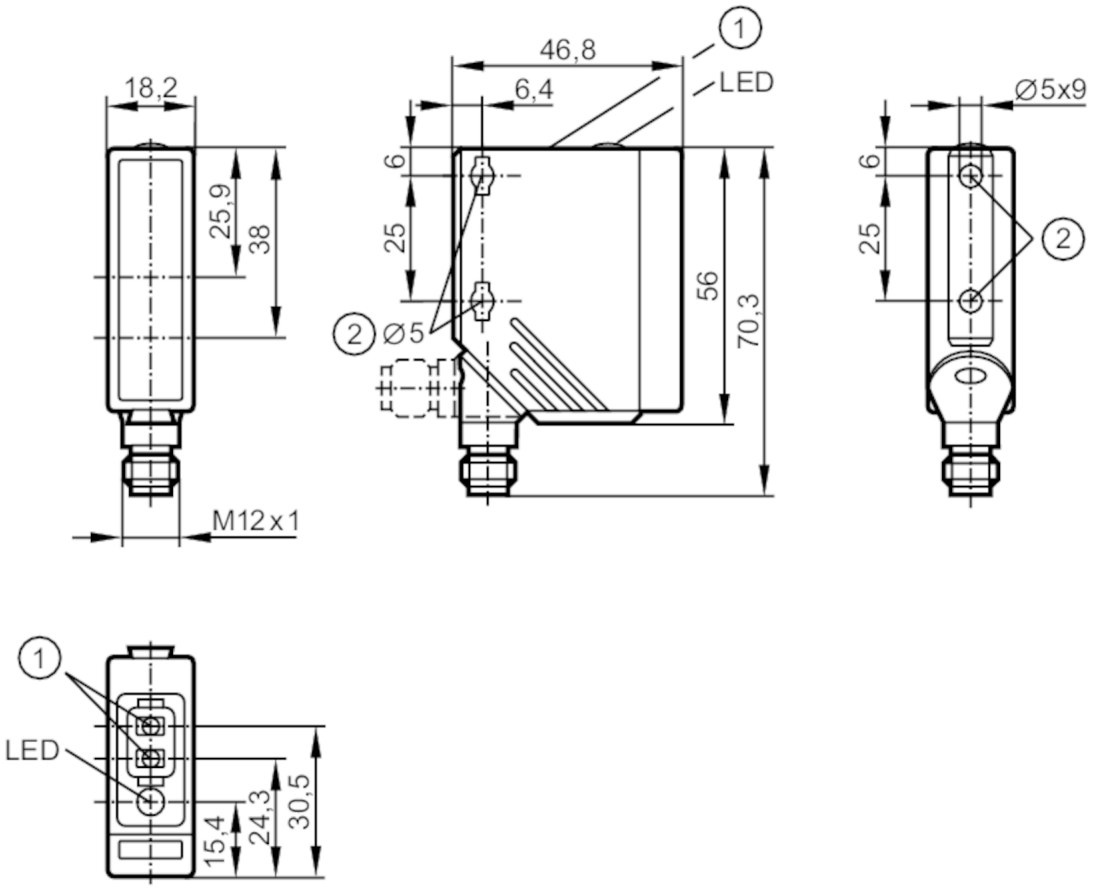

1 Pulsanti di programmazione
2 Per il serraggio della vite di bloccaggio M5, utilizzare una coppia massima di 2 Nm
ricevitore dietro la lente superiore
emettitore dietro la lente inferiore

Caratteristiche del prodotto		
Tipo di luce		luce rossa; luce verde; luce blu
Corpo		parallelepipedo
Dati elettrici		
Tensione di esercizio	[V]	10...36 DC
Corrente assorbita	[mA]	50; ((24 V))
Classe di isolamento		II
Protezione da inversione di polarità		si
Tipo di luce		luce rossa; luce verde; luce blu
Lunghezza d'onda	[nm]	625; 525; 465
Uscite		
Modello elettrico		PNP/NPN; (Rilevamento automatico del carico PNP/NPN)
Funzione uscita		commutazione impulso luce/buio; (programmabile)
Max. caduta di tensione uscita di commutazione DC	[V]	2,5

O5C500

Sensore di colore

O5C-MAKG/US100

Permanente capacità di corrente dell'uscita di commutazione DC	[mA]	200	
Frequenza di commutazione DC	[Hz]	2000	
Indicazioni per la frequenza di commutazione	[Hz]	per grado di tolleranza 5	
Protezione da cortocircuito		si	
Tipo di protezione da cortocircuito		ad impulsi	
Resistente a sovraccarico		si	
Campo di rilevamento			
Portata	[mm]	15...19	
Max. larghezza del punto luminoso	[mm]	2,5	
Max. altezza del punto luminoso	[mm]	6	
Tempi di reazione			
Tempo di risposta	[s]	< 0,3	
Condizioni ambientali			
Temperatura ambiente	[°C]	-25...60	
Grado di protezione		IP 67	
Test / Certificazioni			
EMC		EN 60947-5-2	
MTTF	[anni]	491	
Dati meccanici			
Peso	[g]	82,5	
Corpo		parallelepipedo	
Dimensioni	[mm]	56 x 18,2 x 46,8	
Materiali		Corpo: PA; cornice: acciaio inox; pulsanti: TPU / PC	
Materiale lente		Protezione frontale:PMMA	
Orientamento lente		ottica laterale	
Elementi di indicazione e comando			
Indicazione		Stato di commutazione	1 x LED, giallo
		Grado di tolleranza	1 x LED, verde
Funzione teach		si	
Blocco elettronico		si	
Osservazioni			
Osservazioni		Tensione di esercizio "supply classe 2" secondo cULus	
Quantità		1 pezzo	

O5C500

Sensore di colore

O5C-MAKG/US100

Collegamento elettrico

Connettore: 1 x M12; codifica: A

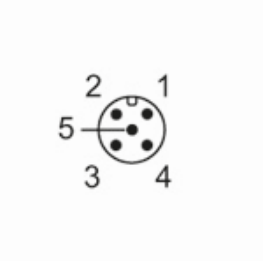

Collegamento

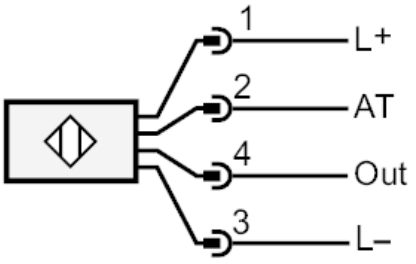

1	ingresso di cancellazione AT