LK1024

Sensore elettronico di livello

LK0728B-B-00KQPKG/US

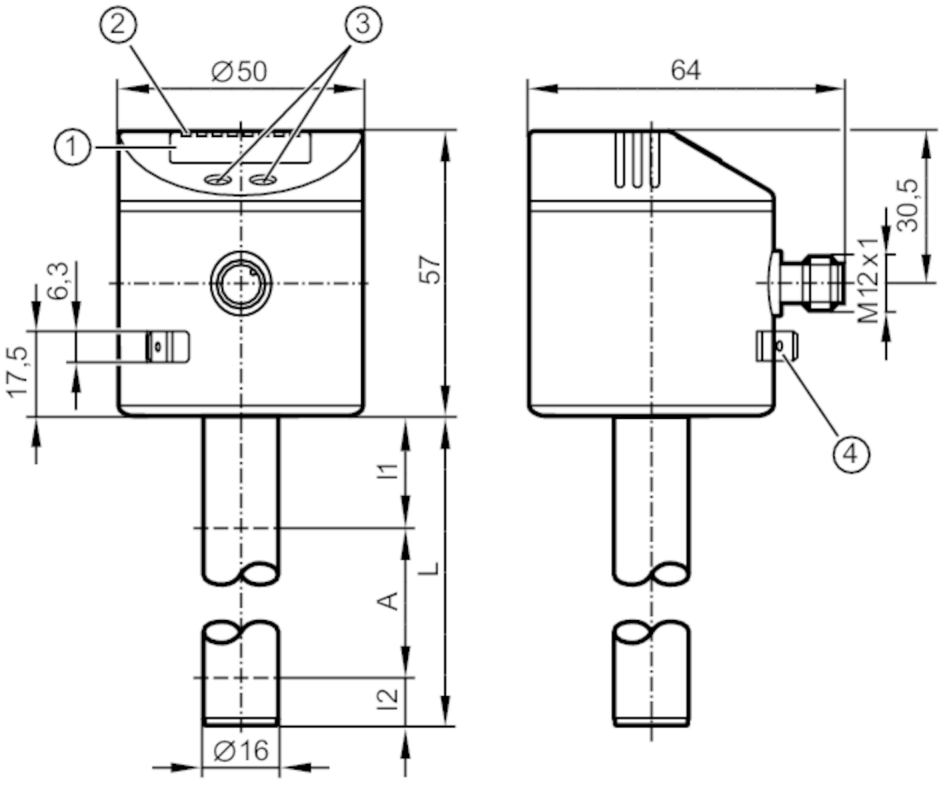

1 indicazione alfanumerica 4 digit
2 LED di stato
3 Pulsanti di programmazione
4 collegamento dispositivo connettore piatto 6,3 mm DIN 46244

Caratteristiche del prodotto		
Numero totale di ingressi e uscite		numero delle uscite digitali: 2
Impostazione di fabbrica		lubrorefrigeranti a base di acqua; acqua; fluidi simili all'acqua
Lunghezza sonda L	[mm]	728
Applicazione		
Particolarità		contatti dorati
Fluidi		lubrorefrigeranti a base di acqua; Oli; fluidi a base di olio; acqua; fluidi simili all'acqua
Costante dielettrica del fluido		> 2
Non utilizzabile per		fluidi ad alta conduzione; fluidi adesivi; granulati; Materiali sfusi; acidi; soluzioni alcaline; settore alimentare e galvanico
Max. velocità del cambiamento del livello	[mm/s]	300
Pressione del serbatoio	[bar]	0,5; (se installato con accessori di montaggio: E43001 - E43007, E43019)
Lubrorefrigeranti		
Temperatura del fluido	[°C]	0...35; (con tubo isolante termico E43102: 35...55 °C)
Olio		
Temperatura del fluido	[°C]	0...70
Temperatura del fluido breve tempo	[°C]	0...90; (< 1 h)

LK1024

Sensore elettronico di livello

LK0728B-B-00KQPKG/US

Acqua		
Temperatura del fluido	[°C]	0...35; (con tubo isolante termico E43102: 35...55 °C)
Dati elettrici		
Tensione di esercizio	[V]	18...30 DC
Corrente assorbita	[mA]	< 50
Classe di isolamento		III
Protezione da inversione di polarità		si
Tempo di ritardo disponibilità	[s]	< 3
Principio di misura		capacitivo
Ingressi/Uscite		
Numero totale di ingressi e uscite		numero delle uscite digitali: 2
Uscite		
Numero totale uscite		2
Segnale di uscita		segnale di commutazione; IO-Link
Modello elettrico		PNP/NPN
Numero delle uscite digitali		2
Funzione uscita		NO / NC; (parametrizzabile)
Max. caduta di tensione uscita di commutazione DC	[V]	2,5
Permanente capacità di corrente dell'uscita di commutazione DC	[mA]	200
Protezione da cortocircuito		si
Tipo di protezione da cortocircuito		termica, ad impulsi
Resistente a sovraccarico		si
Campo di misura/regolazione		
Impostazione di fabbrica		lubrorefrigeranti a base di acqua; acqua; fluidi simili all'acqua
Lunghezza sonda L	[mm]	728
Zona attiva A	[mm]	585
Campo inattivo I1 / I2	[mm]	104 / 39
Intervallo di regolazione		
Punto di commutazione SP	[mm]	60...590
Punto di disattivazione rP	[mm]	50...580
In intervalli di	[mm]	10
Punto di riferimento OP	[mm]	200 - 240 - 280 - 310 - 350 - 390 - 420 - 460 - 500 - 530 - 570 - 610- OFF
Isteresi OP	[mm]	4
Precisione / Deriva		
Errore di misura	[% di valore finale]	± 5
Ripetibilità		± 2
Risoluzione	[mm]	5

LK1024

Sensore elettronico di livello

LK0728B-B-00KQPKG/US

Software / Programmazione			
Opzioni di parametrizzazione		isteresi / finestra; NO / NC; logica di commutazione; posizione SP/rP; taratura OP; selezione del fluido; impostazione offset; ritardo di commutazione/disattivazione	
Interfacce			
Interfaccia di comunicazione		IO-Link	
Tipo di trasmissione		COM2 (38,4 kBaud)	
Versione IO-Link		1.1	
Standard SDCI		IEC 61131-9	
Profili		Smart Sensor: Process Data Variable; Device Identification, Device Diagnosis	
Modo SIO		si	
Classe richiesta per porta master		A	
Dati di processo analogici		2	
Dati di processo digitali		2	
Min. tempo di ciclo del processo	[ms]	3,2	
DeviceID supportati		**Modo operativo**	**DeviceID**
		default	654
Condizioni ambientali			
Temperatura ambiente	[°C]	0...60	
Temperatura di immagazzinamento	[°C]	-25...80	
Grado di protezione		IP 67	
Test / Certificazioni			
EMC		DIN EN 61000-6-4	
		DIN EN 61000-6-2	
Resistenza agli urti		DIN EN 60068-2-29	15 g (11 ms)
Resistenza alle vibrazioni		DIN EN 60068-2-6	5 g (10...2000 Hz)
MTTF	[anni]	265	
Dati meccanici			
Peso	[g]	552,4	
Dimensioni	[mm]	Ø 16	
Materiali		1.4301 (acciaio inox / AISI 304); 1.4404 (AISI 316L); FKM; NBR; PBT; PC; PA; PP; TPV	
Materiali a contatto con il fluido		PP	
Elementi di indicazione e comando			
Indicazione		Unità di indicazione/stato	2 x LED, verde (cm, inch)
		Stato di commutazione	2 x LED, giallo
		Valori letti	indicazione alfanumerica, 4 digit
		Parametrizzazione	indicazione alfanumerica, 4 digit
Osservazioni			
Quantità		1 pezzo	

LK1024

Sensore elettronico di livello

LK0728B-B-00KQPKG/US

Collegamento elettrico

Connettore: 1 x M12; codifica: A; Contatti: dorato

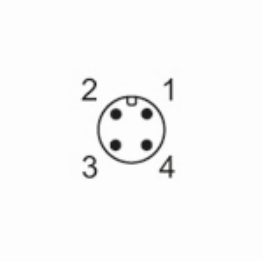

Collegamento

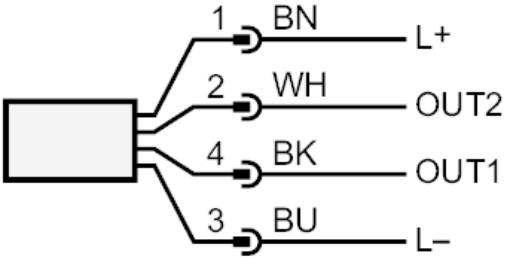

OUT1:	Uscita di commutazione IO-Link
OUT2:	Uscita di commutazione
	Colori secondo DIN EN 60947-5-2
	Colori dei fili conduttori :
BK =	nero
BN =	marrone
BU =	blu
WH =	bianco