IFT208

Sensore induttivo

IFB3007-BPKG/M/V4A/6M/WH

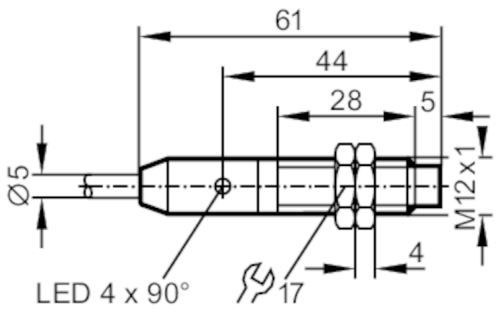

EC 1935/2004

Caratteristiche del prodotto		
Modello elettrico		PNP
Funzione uscita		NO
Distanza di commutazione	[mm]	7
Corpo		Tipo filettato
Dimensioni	[mm]	M12 x 1 / L = 61
Applicazione		
Particolarità		Distanza di commutazione aumentata
Applicazione		processi di pulizia regolari
Dati elettrici		
Tensione di esercizio	[V]	10...36 DC
Corrente assorbita	[mA]	10; (24 V)
Classe di isolamento		II
Protezione da inversione di polarità		si
Uscite		
Modello elettrico		PNP
Funzione uscita		NO
Max. caduta di tensione uscita di commutazione DC	[V]	2,5
Permanente capacità di corrente dell'uscita di commutazione DC	[mA]	100
Frequenza di commutazione DC	[Hz]	800
Protezione da cortocircuito		si
Tipo di protezione da cortocircuito		ad impulsi
Resistente a sovraccarico		si
Campo di rilevamento		
Distanza di commutazione	[mm]	7
Distanza di commutazione reale Sr	[mm]	7 ± 10 %
Distanza operativa	[mm]	0...5,7

IFT208

Sensore induttivo

IFB3007-BPKG/M/V4A/6M/WH

Distanza di commutazione aumentata		si	
Precisione / Deriva			
Fattore di correzione		acciaio: 1 / acciaio inox: 0,7 / ottone: 0,5 / alluminio: 0,4 / rame: 0,3	
Isteresi	[% di Sr]	1...20	
Deriva del punto di commutazione	[% di Sr]	-10...10	
Condizioni ambientali			
Temperatura ambiente	[°C]	0...100	
Grado di protezione		IP 68; IP 69K; ("COP")	
Test / Certificazioni			
EMC		EN 61000-4-2 ESD	4 kV CD / 8 kV AD
		EN 61000-4-3 HF irradiata	10 V/m
		EN 61000-4-4 Burst	2 kV
		EN 61000-4-6 HF condotta	10 V
		EN 55011	Classe B
MTTF	[anni]	2006	
Certificazione UL		Ta	0...40 °C
		Enclosure type	Type 1
		Tensione di alimentazione	Limited Voltage/Current
		Numero file UL	E174191
Dati meccanici			
Peso	[g]	264,5	
Corpo		Tipo filettato	
Montaggio		montaggio non schermato	
Dimensioni	[mm]	M12 x 1 / L = 61	
Definizione filettatura		M12 x 1	
Materiali		1.4404 (AISI 316L); superficie attiva: PEEK	
Elementi di indicazione e comando			
Indicazione		Stato di commutazione	4 x 90° LED, giallo
Accessori			
Fornitura		dadi di fissaggio: 2	
Osservazioni			
Quantità		1 pezzo	

IFT208

Sensore induttivo

IFB3007-BPKG/M/V4A/6M/WH

Collegamento elettrico

Cavo: 6 m, PVC; 3 x 0,34 mm²
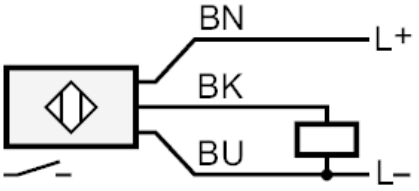
Collegamento