E33431

Raccordo progressivo

PROGRESSIVE RG FITTING D6/G1/4

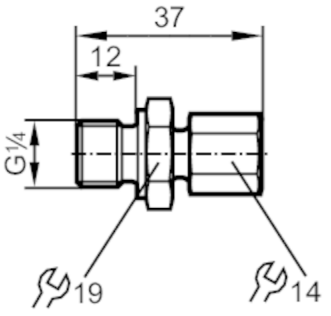

Applicazione		
Montaggio		Raccordo progressivo
Resistenza a pressione	[bar]	50
Test / Certificazioni		
Direttiva in materia di attrezzature a pressione		Una possibile classificazione secondo PED dipende dall'applicazione e deve essere eseguita dall'operatore/gestore.
Indicazioni di sicurezza		È necessario verificare la compatibilità tra fluido e materiale del prodotto per tutte le applicazioni.
Dati meccanici		
Peso	[g]	39,4
Materiali		1.4571 (AISI 316Ti)
Collegamento sensore		Ø 6 mm
Raccordo a processo		collegamento filettato G 1/4
Osservazioni		
Quantità		1 pezzo