E20971

Set di montaggio per fotocellule

SYSTEM COMPONENT OJ ROD

Articolo non più disponibile - Scheda archivio

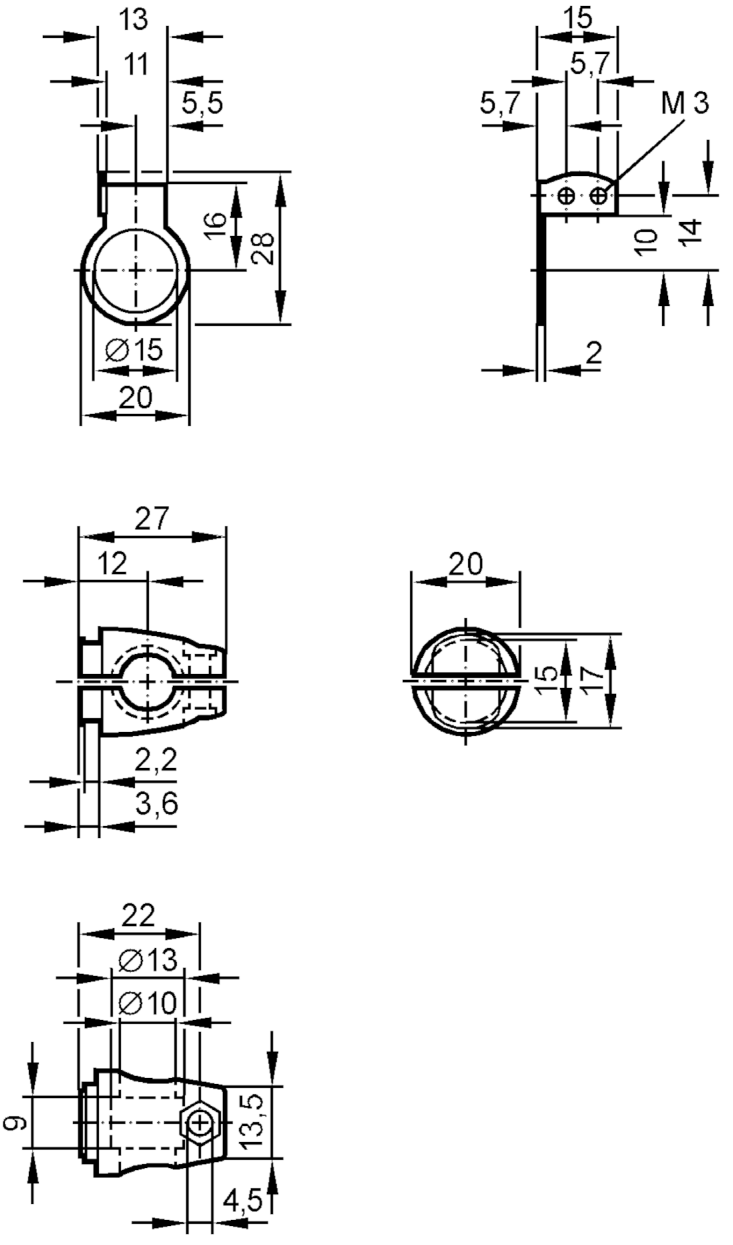

Applicazione	
Modello	montaggio con clamp, per ottica frontale
Dati meccanici	
Tipo di montaggio	Albero; (Ø 10 mm)
Materiali	supporto: 1.4571 (AISI 316Ti); clamp: 1.4408 (acciaio inox / 304)
Osservazioni	
Quantità	1 pezzo