E20929

Set di montaggio per riflettori

SYSTEM COMPONENT REFL ROD

Articolo non più disponibile - Scheda archivio

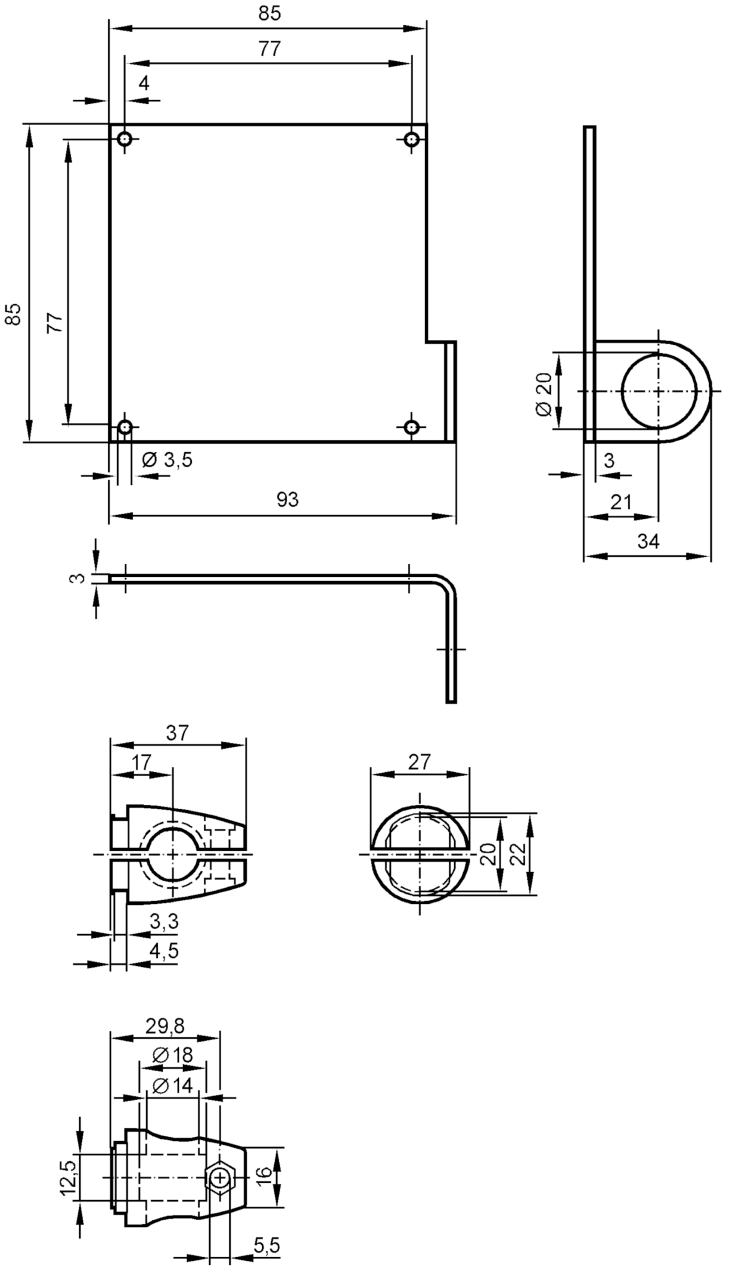

Applicazione	
Modello	per riflettore
Dati meccanici	
Tipo di montaggio	Albero; (Ø 14 mm)
Materiali	supporto: 1.4571 (AISI 316Ti); clamp: 1.4408 (acciaio inox / 304)
Osservazioni	
Quantità	1 pezzo