8E0511

Raccordo avvitabile per sensori di processo

ADTR, E02, PT3/8

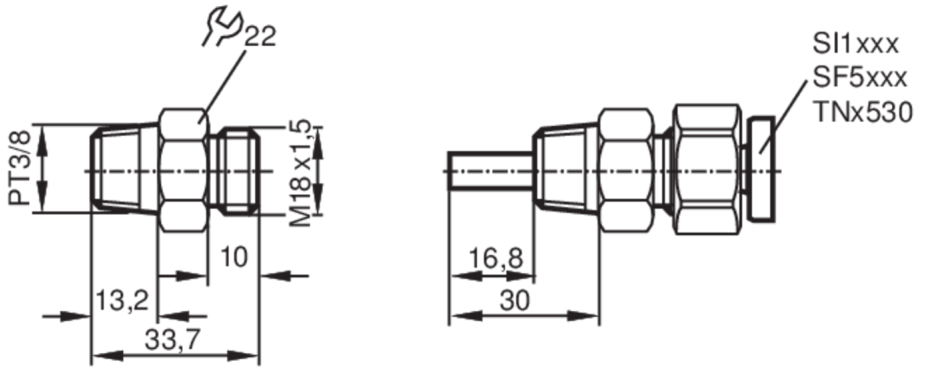

Dati meccanici		
Peso	[g]	45,359
Materiali		1.4404 (AISI 316L)
Collegamento sensore		M18 x 1,5
Raccordo a processo		PT 3/8
Osservazioni		
Quantità		1 pezzo