I27002

Индуктивный датчик

SIY-3120-ANKG

Артикул недоступен - архивная позиция

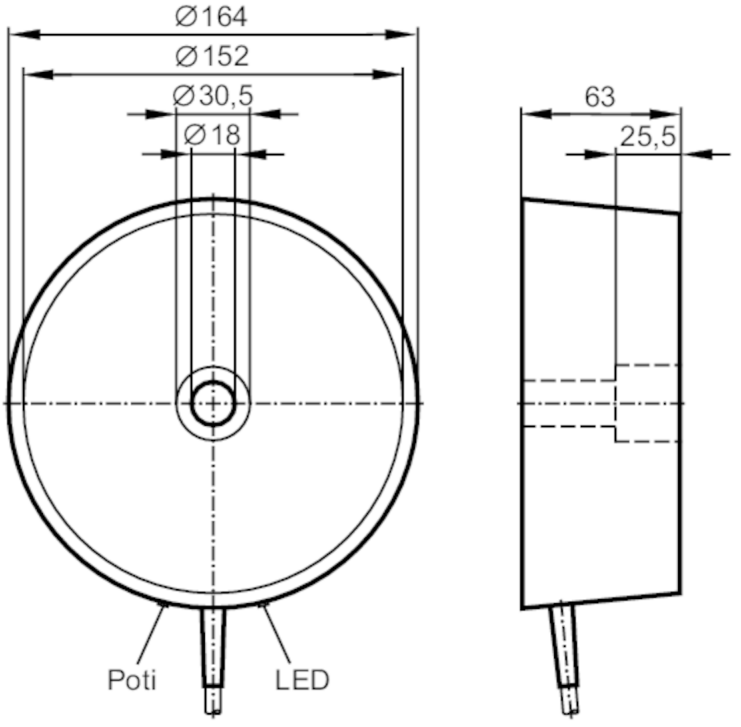

CE

Характеристики		
Электрическое исполнение		NPN
Функция выходного сигнала		NO
Диапазон срабатывания	[mm]	30...120
Корпус		Цилиндрический
Размеры	[mm]	Ø 164 / L = 63
Электронные данные		
Рабочее напряжение	[V]	12...36 DC
Потребление тока	[mA]	< 7
Выходы		
Электрическое исполнение		NPN
Функция выходного сигнала		NO
Макс. падение напряжения коммутационного выхода DC	[V]	2,5
Постоянный ток нагрузки коммутационного выхода DC	[mA]	200
Частота переключения DC	[Hz]	3

I27002

Индуктивный датчик

SIY-3120-ANKG

Диапазон контроля		
Диапазон срабатывания	[mm]	30...120
Настраиваемое расстояние срабатывания		да
Заводская настройка расстояния срабатывания	[mm]	120
Реальное расстояние срабатывания Sr	[mm]	(30...120)
Точность/ погрешность		
Поправочный коэффициент		сталь: 1 / нерж.сталь: 0,7 / латунь: 0,4 / алюминий: 0,3 / медь: 0,2
Гистерезис	[% от Sr]	< 15
Смещение точки переключения	[% от Sr]	-15...15
Условия эксплуатации		
Температура окружающей среды	[°C]	-20...70
Степень защиты		IP 65
Испытания / одобрения		
ЭМС		EN 60947-5-2
Механические данные		
Корпус		Цилиндрический
Монтаж		незаподлицо
Размеры	[mm]	Ø 164 / L = 63
Материал		корпус: PBT (полибутилентерефталат); заглушка: алюминий
Дисплеи / Элементы управления		
Дисплей		Состояние выхода: 1 x светодиод, жёлтый
Принадлежности		
Комплект поставки		болты: 1 x M16 x 90
Примечания		
Упаковочная величина		1 шт.

I27002

Индуктивный датчик

SIY-3120-ANKG

электрическое подключение

Кабель: 2 m, PVC (поливинилхлорид); 3 x 0,5 mm²

Соединение

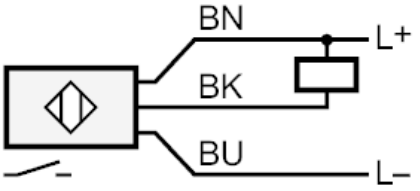

	Цвета жил :
BK =	черный
BN =	коричневый
BU =	синий