EC3147

Разъем

Connection Set/14p

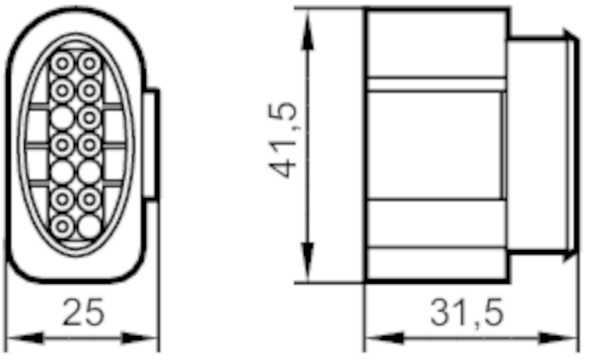

Приложение		
Исполнение		прямой
Электронные данные		
Рабочее напряжение	[V]	24 AC/DC
Макс. общая токовая нагрузка	[A]	4
Механические данные		
Вес	[g]	20,5
Материал		корпус: PBT (полибутилентерефталат) черный
Примечания		
Упаковочная величина		1 шт.

электрическое подключение

Разъем: 1 x

электрическое подключение - разъем

Соединение