E33061

Монтажный адаптер для датчиков температуры

ADAPT IFM-SUEDMO DN25 O-RG

Артикул недоступен - архивная позиция

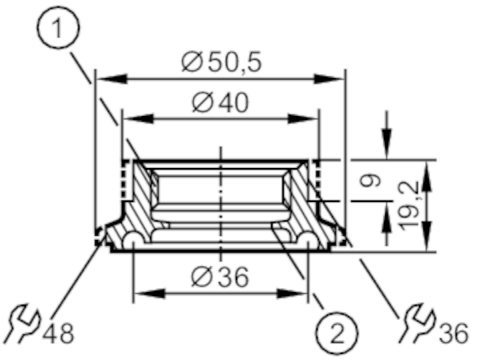

1 Резьба ASEPTOFLEX
2 Кромка уплотнения Aseptoflex

Приложение	
Установка	с тороидальным кольцом
Предел прочности по давлению [bar]	16
Испытания / одобрения	
Директива по оборудованию под давлением	Возможная классификация в соответствии с PED зависит от применения и должна проводиться пользователем / оператором.
Инструкции по безопасной эксплуатации	Совместимость среды и материала продукта необходимо проверить во всех применениях.
Механические данные	
Способ монтажа	с тороидальным кольцом
Материал	нерж. сталь (1.4404 / 316L)
Соединение датчика	Aseptoflex
Подключение к процессу	Clamp DN25
Характеристика поверхности Ra/Rz частей в контакте со средой	0,4 / 4
Класс гигиенического оборудования согласно DIN EN 11866	H4
Примечания	
Упаковочная величина	1 шт.