E12378

Символ для кнопки с подсветкой

CAP M22 SYMBOL STOP

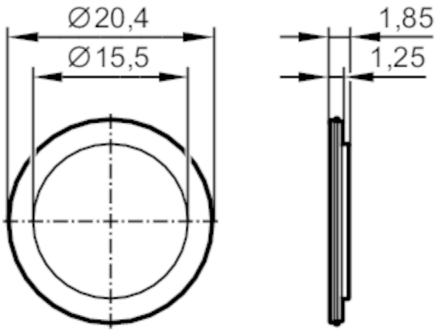

Приложение		
Исполнение		для KT M22
Механические данные		
Вес	[g]	2,4
Размеры	[mm]	Ø 15,5
Материал		PA Grilamid TR 90UV
Примечания		
Примечания		защелкавается - нельзя устранить
Упаковочная величина		2 шт.