E11186

Джамперный кабель с разъемом для клапана

VVSAB031--S0005H03STGH030MSS

Артикул недоступен - архивная позиция

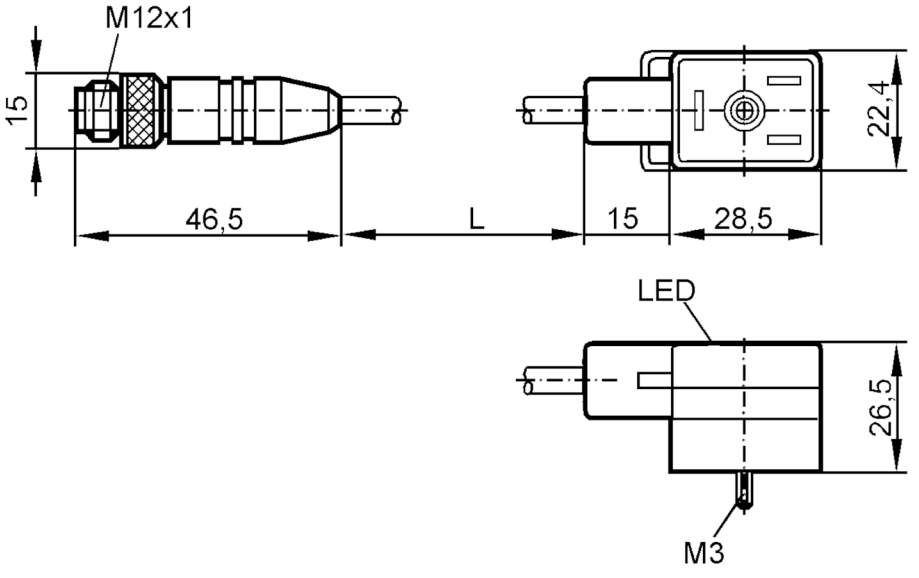

Приложение		
Особенности		Без галогена
Электронные данные		
Рабочее напряжение	[V]	< 24 AC/DC
Защита от перенапряжения		да; (VDR)
Условия эксплуатации		
Температура окружающей среды	[°C]	-25...90
Степень защиты		IP 67
Механические данные		
Материал		TPU
Формованный материал корпуса		TPU
Материал накидной гайки		латунь, никелированн.
Дисплеи / Элементы управления		
Дисплей	Состояние выхода	1 x светодиод, жёлтый
Принадлежности		
Комплект поставки		винт
		маркер
Примечания		
Упаковочная величина		1 шт.

E11186

Джамперный кабель с разъемом для клапана

VVSAB031--S0005H03STGH030MSS

электрическое подключение - разъем

Разъем: 1 x M12, прямой; кодировка: A; Литой корпус: TPU; Блокировка: латунь, никелированн.

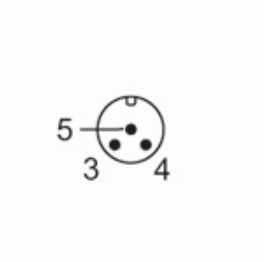

электрическое подключение

Кабель: 5 m, PUR (полиуретан), Без галогена, черный; 3 x 0,5 mm²

Соединение

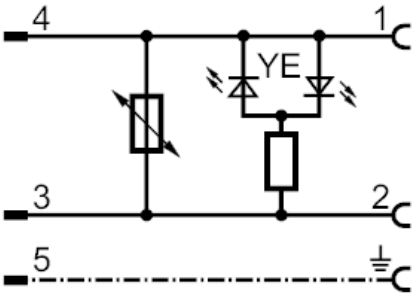

электрическое подключение - Разъём

Разъем: 1 x клапан типа B промышленный стандарт, угловой; Литой корпус: TPU; Блокировка: латунь, никелированн.