E11045

Соединительный кабель с разъемом

ADOAH040ZDS0005E04

Артикул недоступен - архивная позиция

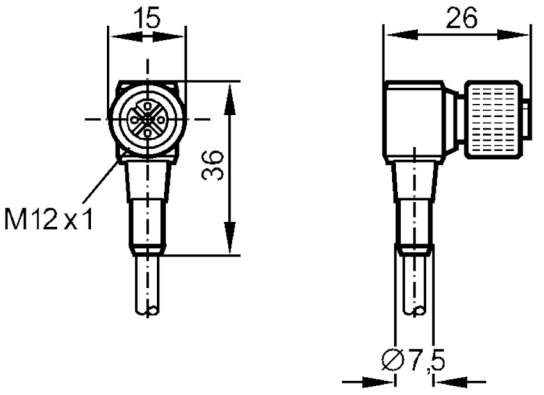

Электронные данные		
Рабочее напряжение	[V]	< 250 AC/DC

Условия эксплуатации		
Температура окружающей среды	[°C]	-25...90
Степень защиты		IP 68

Механические данные	
Материал	PUR (полиуретан)
Формованный материал корпуса	PUR (полиуретан)
Материал накидной гайки	отливка из цинка

Примечания	
Упаковочная величина	1 шт.

электрическое подключение

Кабель: 5 m, PVC (поливинилхлорид), черный, Ø 4,5 mm; 4 x 0,34 mm² (182 x Ø 0,05 mm)

электрическое подключение - Разъём

Разъем: 1 x M12, угловой; кодировка: A; Литой корпус: PUR (полиуретан); Блокировка: отливка из цинка

E11045

Соединительный кабель с разъемом

ADOAH040ZDS0005E04

Соединение

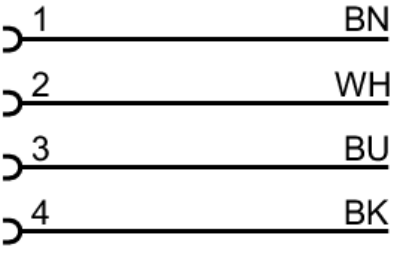

	Цвета жил :
BK =	черный
BN =	коричневый
BU =	синий
WH =	белый