E11417

Джамперный кабель с разъемом для клапана

VVDAA031MSS00,6H03STGH030MSS

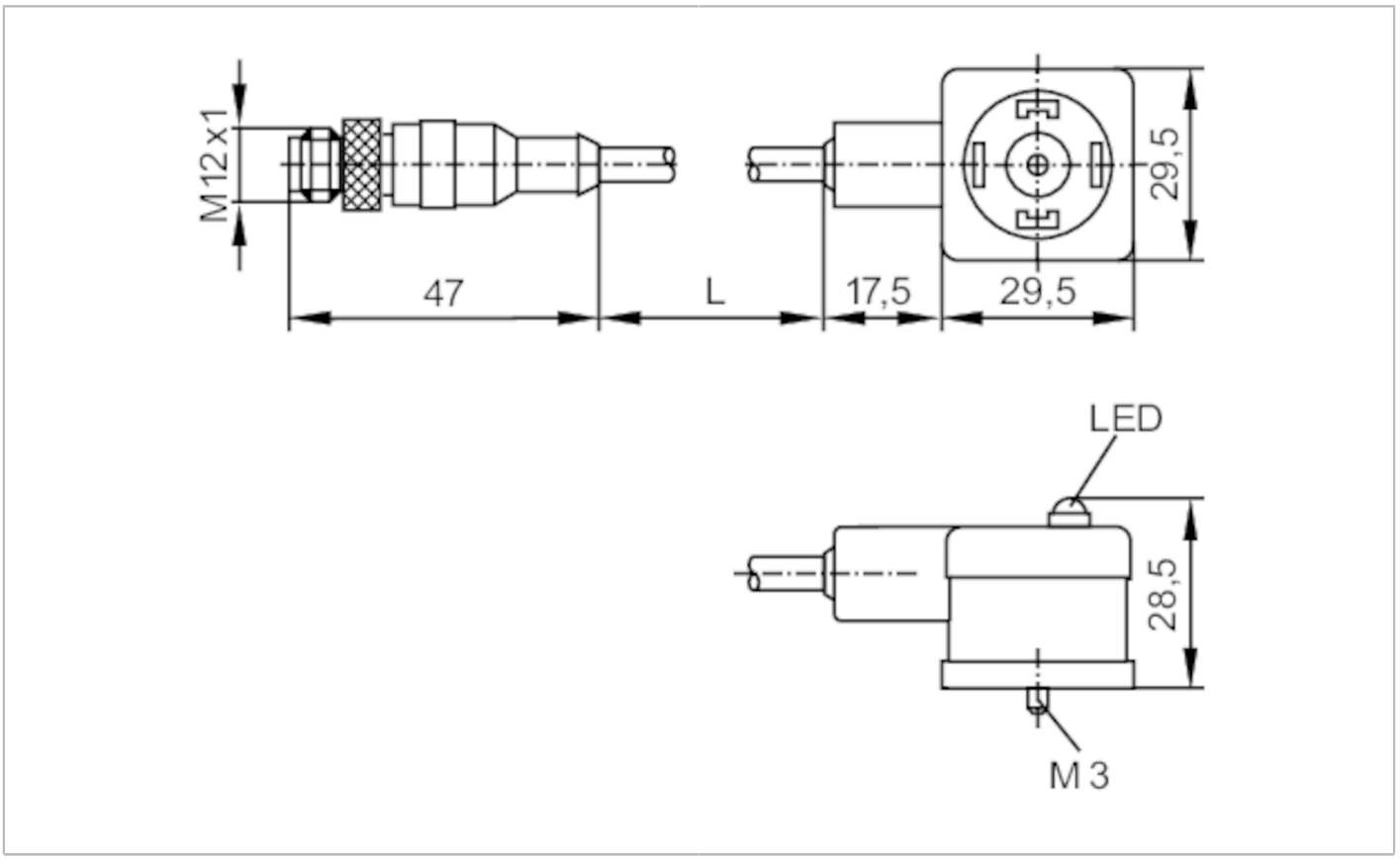

Приложение		
Особенности		без силикона; Без галогена; позолоченные контакты
Без силикона		да
Электронные данные		
Рабочее напряжение	[V]	< 24 AC/DC
Защита от перенапряжения		да; (VDR)
Макс. общая токовая нагрузка	[A]	3
Условия эксплуатации		
Температура окружающей среды	[°C]	-25...80
Степень защиты		IP 67
Механические данные		
Вес	[g]	76,7
Материал		PUR (полиуретан)
Формованный материал корпуса		PUR (полиуретан)
Материал накидной гайки		латунь, никелированн.
Дисплеи / Элементы управления		
Дисплей	Состояние выхода	1 x светодиод, жёлтый

E11417

Джамперный кабель с разъемом для клапана

VVDAA031MSS00,6H03STGH030MSS

Принадлежности

Комплект поставки	винт
	маркер

Примечания

Упаковочная величина	1 шт.

электрическое подключение - разъем

Разъем: 1 x M12, прямой; кодировка: A; Литой корпус: PUR (полиуретан); Блокировка: латунь, никелированн.; Контакты: позолоченый; Момент затяжки: 0,7...0,9 Nm

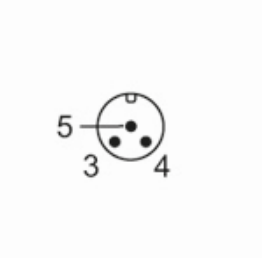

электрическое подключение

Кабель: 0,6 m, PUR (полиуретан), Без галогена, черный, Ø 5 mm; 3 x 0,5 mm² (42 x Ø 0,1 mm)

Соединение

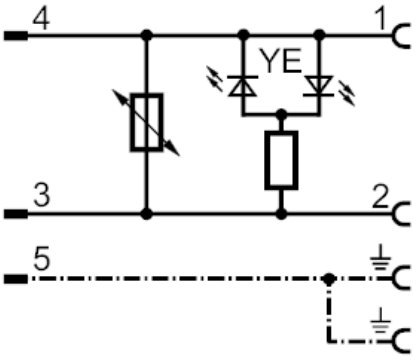

электрическое подключение - Разъём

Разъем: 1 x клапан типа A DIN, угловой; Литой корпус: PUR (полиуретан); Блокировка: латунь, никелированн.; Контакты: Латунь никелированная; Момент затяжки: 0,7...0,9 Nm