UGT204

Sensor ultrasonik

UG-01600E1KG/IO-LINK/US

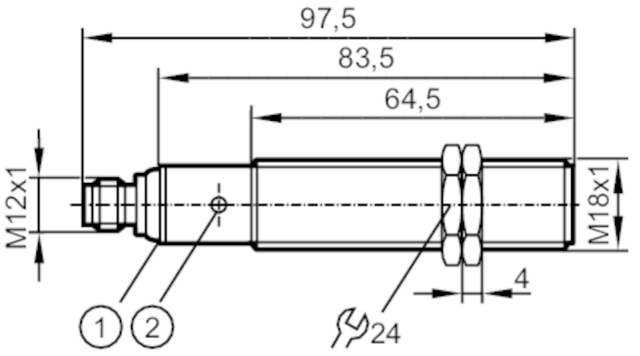

1 LED
2 tombol adaptasi

Karakteristik produk		
Desain kelistrikan		PNP
Fungsi output		biasanya terbuka/biasanya tertutup; (dapat ditentukan parameternya)
Jangkauan pendeteksian	[mm]	150...1600; (Target: 200 x 200 mm)
Interface komunikasi		IO-Link
Casing		tipe berulir
Dimensi	[mm]	M18 x 1 / L = 97.5
Data kelistrikan		
Tegangan pengoperasian	[V]	10...30 DC; ("kelas suplai 2" menurut cULus)
Konsumsi arus	[mA]	55
Kelas perlindungan		III
Pelindung polaritas terbalik		ya
Waktu penundaan pengaktifan	[s]	< 0.3
Frekuensi konverter	[kHz]	230
Input/output		
Jumlah input dan output		Jumlah output digital: 1; Jumlah output analog: 1
Output		
Jumlah total output		2
Sinyal output		sinyal peralihan; sinyal analog; IO-Link
Desain kelistrikan		PNP
Jumlah output digital		1
Fungsi output		biasanya terbuka/biasanya tertutup; (dapat ditentukan parameternya)
Penurunan tegangan maks. pada output peralihan DC	[V]	2.2
Peringkat arus permanen dari output peralihan DC	[mA]	100
Frekuensi peralihan DC	[Hz]	3
Jumlah output analog		1
Output arus analog	[mA]	4...20
Beban maks.	[Ω]	500

UGT204

Sensor ultrasonik

UG-01600E1KG/IO-LINK/US

Pelindung hubung singkat		ya
Pelindung beban berlebih		ya
Resolusi output analog		< 3 mm
Zona pendeteksian		
Jangkauan pendeteksian	[mm]	150...1600; (Target: 200 x 200 mm)
Zona tak terdeteksi	[mm]	150
Sudut bukaan berbentuk silinder	[°]	15; (±2)
Deviasi maks. dari sensor/ objek dengan sudut 90°	[°]	± 4
Akurasi/deviasi		
Kompensasi suhu		ya
Histeresis	[%]	< 2
Deviasi titik peralihan	[%]	-2...2
Kesalahan linearitas output analog	[%]	<2
Kemampuan pengulangan		1 %
Catatan tentang akurasi/ deviasi		Nilai yang ditunjukkan dicapai setelah waktu pemanasan min. 20 menit
Waktu respons		
Waktu respons	[ms]	< 300; (output analog)
Software/pemrograman		
Opsi pengaturan parameter		histeresis/jendela; titik peralihan kedua; Penunda pengaktifan dan penonaktifan; operasi pengaktifan; Fungsi adaptasi; mode light-on/dark-on
Interface		
Interface komunikasi		IO-Link
Tipe transmisi		COM2 (38,4 kBaud)
Revisi O-Link		1.1
Standar SDCI		IEC 61131-9
Profil		Smart Sensor: Device Identification; Multi-channel, two setpoint switching sensor, type 0 Generic Profiled Sensor; Process Data Variable; Device Diagnosis; Teach Channel
Mode SIO		ya
Tipe port master yang diperlukan		A
Waktu siklus proses min.	[ms]	3.2
Data proses IO-Link (bersiklus)		**fungsi** / **panjang bit** nilai proses / 16 status perangkat / 4 informasi peralihan binari / 2
Fungsi IO-Link (tidak bersiklus)		tag spesifik aplikasi; Penghitung jam pengoperasian
DeviceID yang didukung		**Tipe operasi** / **DeviceID** default / 702
Catatan		Untuk informasi lebih lanjut, lihat file PDF IODD di bagian "Download"
Kondisi pengoperasian		
Suhu sekitar	[°C]	-20...70
Suhu penyimpanan	[°C]	-30...80

UGT204

Sensor ultrasonik

UG-01600E1KG/IO-LINK/US

Perlindungan	IP 67	
Pengujian/persetujuan		
EME	EN 61000-4-2 ESD	4 kV CD / 8 kV AD
	EN 61000-4-3 HF dipancarkan	3 V/m
	EN 61000-4-4 Burst	2 kV
	EN 61000-4-6 HF dihantarkan	3 V
	EN 55011	Kelas A
Ketahanan terhadap getaran	EN 60068-2-6 Fc	(10-55) Hz 1 mm amplitudo, periode osilasi 5 menit, 30 menit per sumbu pada resonansi atau 55 Hz
Tahan guncangan	EN 60068-2-27 Ea	30 g 11 mdtk setengah sinus; 3 guncangan masing-masing di setiap arah dari 3 sumbu koordinat
MTTF [ANN]	125	
Persetujuan UL	Ta	-20...70 °C
	suplai tegangan	Class 2
	Nomor file UL	E174191
Data teknis		
Berat [g]	66	
Casing	tipe berulir	
Dimensi [mm]	M18 x 1 / L = 97.5	
Penamaan ulir	M18 x 1	
Material	PBT; PA; keramik kaca epoksi	
Torsi pengencangan [Nm]	1	
Elemen display/pengoperasian		
Display	status peralihan	2 x LED, kuning
	gema	1 x LED, hijau
Fungsi adaptasi	ya	
Aksesori		
Item dikirim	mur pengunci: 2, plastik	
	washer karet: 2	
Keterangan		
Keterangan	tegangan pengoperasian "kelas suplai 2" menurut cULus	
Jumlah paket	1 buah	

Koneksi listrik

Konektor: 1 x M12; pengkodean: A

UGT204

Sensor ultrasonik

UG-01600E1KG/IO-LINK/US

Koneksi

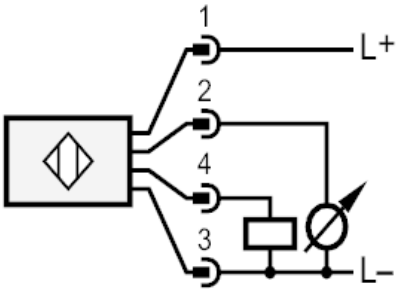

Pin 4 = IO-Link

Diagram dan grafik

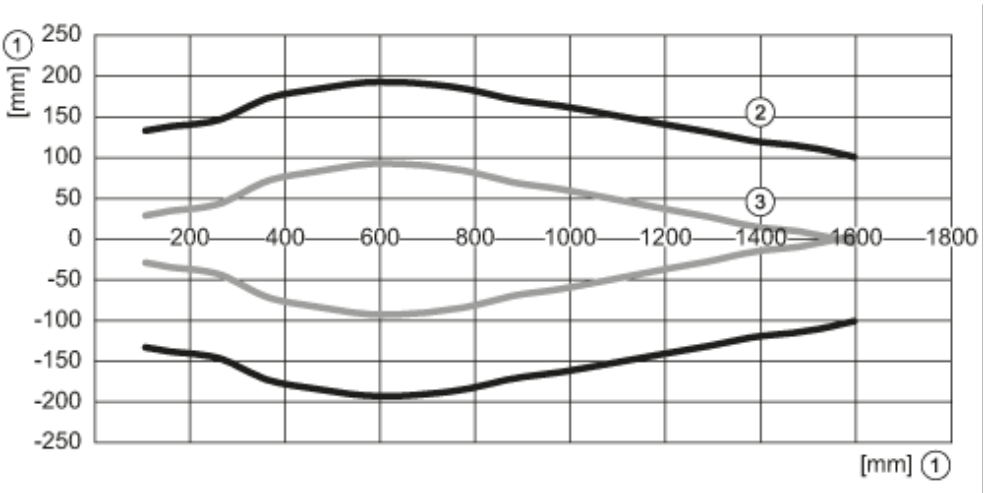

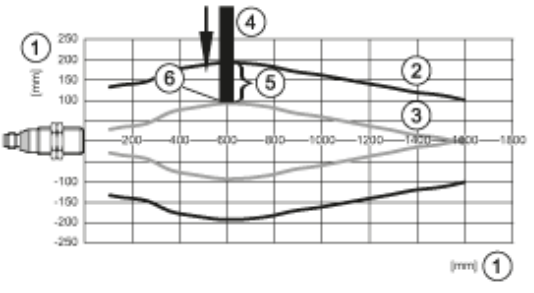

1: jarak

2: Zona pendeteksian

3: grafik pengaktifan/penonaktifan

4: Target 200 x 200 mm

5: 50% dari target di zona pendeteksian

6: titik peralihan