PN3029

Sensor tekanan dengan display

PN-0-1BRBR14-MFPKG/US/ /V

penghentian produk

Produk alternatif: PN3129

Ketika memilih produk dan aksesori alternatif, perhatikan bahwa data teknis mungkin berbeda!

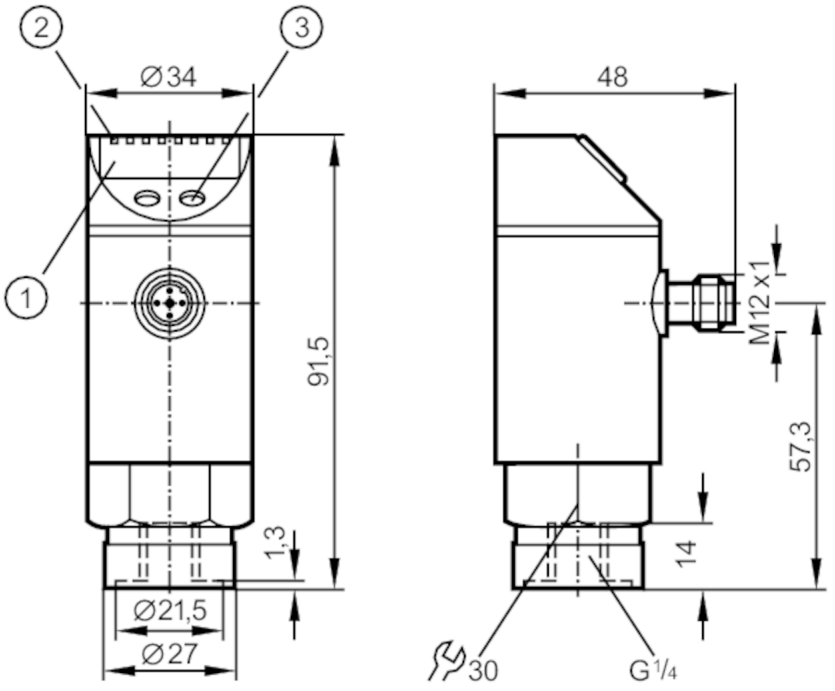

1 display alfanumerik 4 digit
2 LED Unit display / status peralihan
3 tombol pemrograman

Karakteristik produk			
Jumlah input dan output		Jumlah output digital: 1; Jumlah output analog: 1	
Rentang pengukuran		-1...0 bar	-1000...0 mbar
Koneksi proses		koneksi berulir G 1/4 ulir internal	
Aplikasi			
Fitur khusus		Kontak berlapis emas	
Aplikasi		untuk aplikasi industri	
Media		cairan dan gas	
Suhu media	[°C]	-25...80	
Tekanan ledakan min.	[mbar]	30000	
Peringkat tekanan	[mbar]	10000	
Tipe tekanan		tekanan relatif	
Data kelistrikan			
Tegangan pengoperasian	[V]	18...36 DC; (sesuai SELV/PELV)	
Konsumsi arus	[mA]	< 50	
Resistensi isolasi min.	[MΩ]	100; (500 V DC)	
Kelas perlindungan		III	

PN3029

Sensor tekanan dengan display

PN-0-1BRBR14-MFPKG/US/ /V

Pelindung polaritas terbalik		ya
Pelindung tegangan berlebih		ya; (< 40 V)
Waktu penundaan pengaktifan	[s]	0.3
Watchdog terintegrasi		ya
Input/output		
Jumlah input dan output		Jumlah output digital: 1; Jumlah output analog: 1
Output		
Jumlah total output		2
Sinyal output		sinyal peralihan; sinyal analog; (bisa dikonfigurasi)
Desain kelistrikan		PNP
Jumlah output digital		1
Fungsi output		biasanya terbuka/biasanya tertutup; (dapat ditentukan parameternya)
Penurunan tegangan maks. pada output peralihan DC	[V]	2
Peringkat arus permanen dari output peralihan DC	[mA]	250
Frekuensi peralihan DC	[Hz]	< 170
Jumlah output analog		1
Output arus analog	[mA]	4...20
Beban maks.	[Ω]	500
Output tegangan analog	[V]	0...10
Resistensi beban min.	[Ω]	2000
Pelindung hubung singkat		ya
Tipe pelindung hubung singkat		berpulsa
Rentang pengukuran/pengaturan		
Rentang pengukuran		-1...0 bar | -1000...0 mbar
Setpoin SP	[mbar]	-990...0
Titik reset rP	[mbar]	-995...-5
Dalam langkah	[mbar]	5
Pengaturan pabrik		SP1 = -750 mbar | rP1 = -770 mbar
Akurasi/deviasi		
Akurasi titik peralihan	[X21]	< ± 0,5
Kemampuan pengulangan	[X21]	< ± 0,1; (dengan fluktuasi suhu < 10 K)
Deviasi karakteristik	[X21]	< ± 0,25 (BFSL) / < ± 0,5 (LS); (BFSL = Best Fit Straight Line; LS = pengaturan nilai batas)
Deviasi histeresis	[X21]	< ± 0,25
Stabilitas jangka panjang	[X21]	< ± 0,05; (per 6 bulan)
Titik nol koefisien suhu	[X22]	0,2; (-20...80 °C)
Rentang koefisien suhu	[X22]	0,2; (-20...80 °C)
Waktu respons		
Waktu penundaan yang dapat diprogram dS, dr	[s]	0; 0,2...50
Output analog waktu respons maks.	[ms]	3

PN3029

Sensor tekanan dengan display

PN-0-1BRBR14-MFPKG/US/ /V

Software/pemrograman			
Penyesuaian titik peralihan		tombol pemrograman	
Opsi pengaturan parameter		histeresis/jendela; biasanya terbuka/biasanya tertutup; penundaan pengaktif/penonaktifan; Peredam; Unit display; output arus/tegangan	
Kondisi pengoperasian			
Suhu sekitar	[°C]	-20...80	
Suhu penyimpanan	[°C]	-40...100	
Perlindungan		IP 65	
Pengujian/persetujuan			
EME		EN 61000-4-2 ESD	4 kV CD / 8 kV AD
		EN 61000-4-3 HF dipancarkan	10 V/m
		EN 61000-4-4 Burst	2 kV
		EN 61000-4-5 Surge	0,5/1 kV
		EN 61000-4-6 HF dihantarkan	10 V
Tahan guncangan		DIN IEC 68-2-27	50 g (11 ms)
Ketahanan terhadap getaran		DIN IEC 68-2-6	20 g (10...2000 Hz)
MTTF	[ANN]	213	
Data teknis			
Berat	[g]	261.4	
Material		baja tahan karat (1.4301/304); baja tahan karat (1.4404 / 316L); PC; PBT; PEI; FKM; PTFE	
Material yang kontak dengan media		baja tahan karat (1.4305/303); keramik; FKM	
Siklus tekanan min.		100 juta	
Koneksi proses		koneksi berulir G 1/4 ulir internal	
Elemen display/pengoperasian			
Display		Unit display	4 x LED, hijau
		status peralihan	LED, kuning
		display fungsi	display alfanumerik, 4 digit
		nilai yang diukur	display alfanumerik, 4 digit
Unit display		mbar; kPa; psi; inHg	
Keterangan			
Jumlah paket		1 buah	

Koneksi listrik

Konektor: 1 x M12; pengkodean: A; Kontak: dilapisi emas

PN3029

Sensor tekanan dengan display

PN-0-1BRBR14-MFPKG/US/ /V
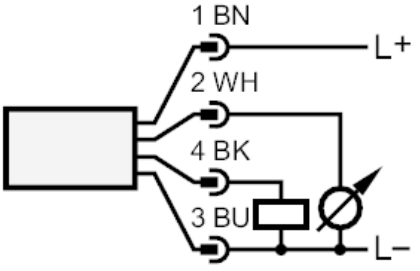
Koneksi