OIP281

Sensor retro-reflektif

OIP-HPKG/US/15M

Produk tidak tersedia - entri arsip

Produk alternatif: OM5003

Ketika memilih produk dan aksesori alternatif, perhatikan bahwa data teknis mungkin berbeda!

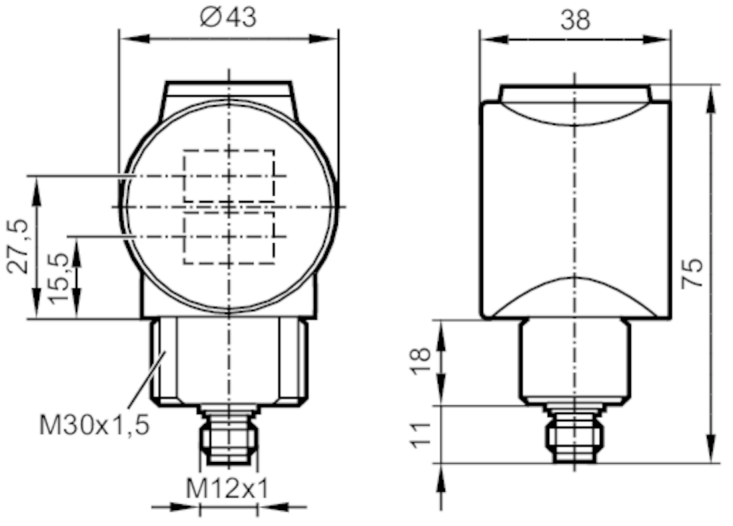

transmitter di lensa bawah
receiver di lensa atas

Karakteristik produk		
Tipe cahaya		cahaya merah
Aplikasi		
Fitur khusus		filter polarisasi
Prinsip fungsi		Sensor retro-reflektif
Data kelistrikan		
Tegangan pengoperasian	[V]	10...30 DC
Konsumsi arus	[mA]	20
Kelas perlindungan		III
Pelindung polaritas terbalik		ya
Tipe cahaya		cahaya merah
Panjang gelombang	[nm]	624
Output		
Desain kelistrikan		PNP
Fungsi output		mode light-on
Penurunan tegangan maks. pada output peralihan DC	[V]	2.5
Peringkat arus permanen dari output peralihan DC	[mA]	200
Frekuensi peralihan DC	[Hz]	1000
Pelindung hubung singkat		ya
Tipe pelindung hubung singkat		berpulsa
Pelindung beban berlebih		ya

OIP281

Sensor retro-reflektif

OIP-HPKG/US/15M

Zona pendeteksian			
Jangkauan yang dirujuk pada reflektor prismatik	[m]	0.1...15; (Reflektor prismatik Ø 80 E20005)	
Jangkauan yang dapat disesuaikan		tidak	
Lebar titik cahaya maks.	[mm]	100	
Tinggi titik cahaya maks.	[mm]	130	
Dimensi titik cahaya mengacu pada		Jarak jangkauan	
Tersedia filter polarisasi		ya	
Kondisi pengoperasian			
Suhu sekitar	[°C]	-25...60	
Perlindungan		IP 67	
Pengujian/persetujuan			
EME		EN 60947-5-2	
Data teknis			
Berat	[g]	201.2	
Dimensi	[mm]	64 x 43 x 38	
Penamaan ulir		M30 x 1.5	
Material		seng tuang	
Material lensa		PMMA	
Elemen display/pengoperasian			
Display		status peralihan	1 x LED, kuning
		operasi	1 x LED, hijau
Aksesori			
Item dikirim		mur pengunci: 1	
Keterangan			
Keterangan		tegangan pengoperasian "kelas suplai 2" menurut cULus	
Jumlah paket		1 buah	

Koneksi listrik

Konektor: 1 x M12; pengkodean: A

OIP281

Sensor retro-reflektif

OIP-HPKG/US/15M

Koneksi

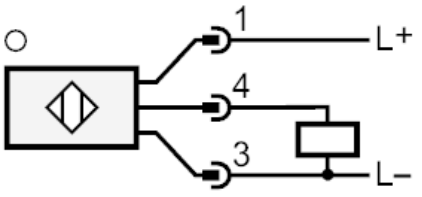

Diagram dan grafik

grafik excess gain

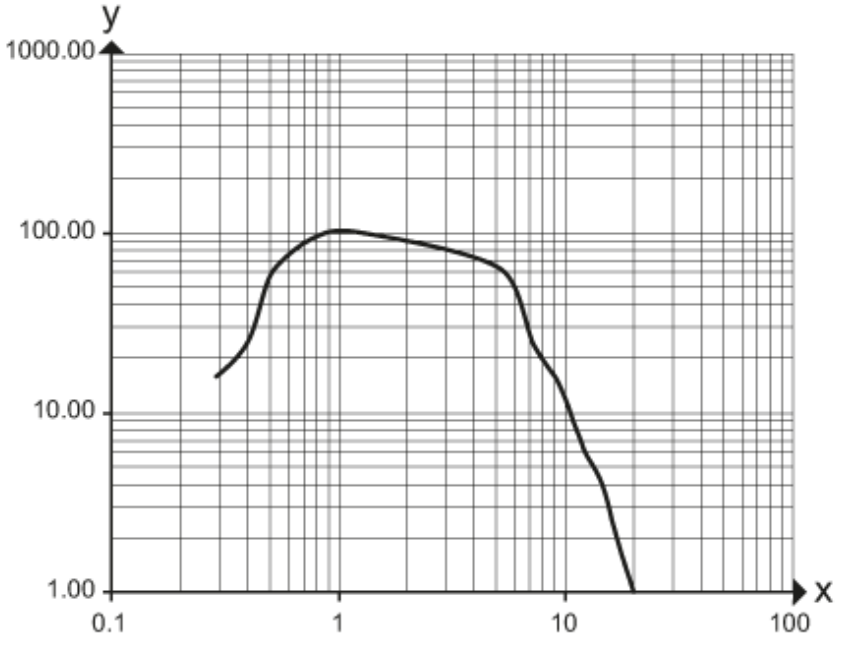

x: Abstand [m]

y: Funktionsreservefaktor