IO9915

Sensor induktif

IOC2010-ARKG/0,15M/US/LATERAL

Produk tidak tersedia - entri arsip

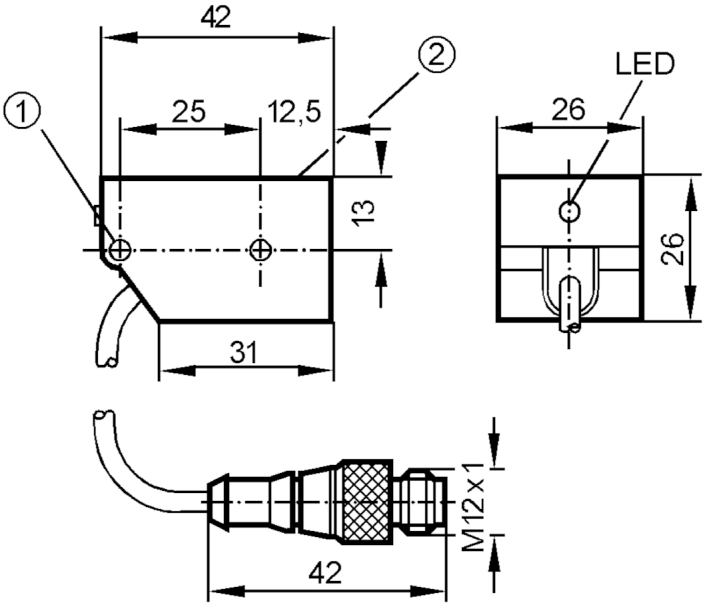

1 lubang pemasangan M4 diperkuat
2 Permukaan pendeteksian

Karakteristik produk		
Desain kelistrikan		PNP/NPN
Fungsi output		biasanya terbuka
Jangkauan pendeteksian	[mm]	10
Casing		persegi panjang
Dimensi	[mm]	26 x 26 x 42
Data kelistrikan		
Tegangan pengoperasian	[V]	10...55 DC
Kelas perlindungan		II
Pelindung polaritas terbalik		ya
Output		
Desain kelistrikan		PNP/NPN
Fungsi output		biasanya terbuka
Penurunan tegangan maks. pada output peralihan DC	[V]	4.5
Arus beban minimal	[mA]	4
Kebocoran arus maks.	[mA]	0.6
Peringkat arus permanen dari output peralihan DC	[mA]	100
Frekuensi peralihan DC	[Hz]	250
Pelindung hubung singkat		ya

IO9915

Sensor induktif

IOC2010-ARKG/0,15M/US/LATERAL

Tipe pelindung hubung singkat		berpulsa
Pelindung beban berlebih		ya
Zona pendeteksian		
Jangkauan pendeteksian	[mm]	10
Jangkauan pendeteksian real Sr	[mm]	10 ± 10 %
Jarak pengoperasian	[mm]	0...8.1
Akurasi/deviasi		
Faktor koreksi		baja: 1 / baja tahan karat: 0.7 / kuningan: 0.4 / aluminium: 0.3 / tembaga: 0.2
Histeresis	[X01]	1...15
Deviasi titik peralihan	[X01]	-10...10
Kondisi pengoperasian		
Suhu sekitar	[°C]	-25...80
Perlindungan		IP 67
Pengujian/persetujuan		
EME		EN 60947-5-2
		EN 55011 — kelas B
Data teknis		
Casing		persegi panjang
Permukaan pendeteksian		sisi
Pemasangan		flush mountable
Dimensi	[mm]	26 x 26 x 42
Material		PBT
Elemen display/pengoperasian		
Display		status peralihan — 1 x LED, kuning
Keterangan		
Jumlah paket		1 buah

Koneksi listrik

Kabel: 0.15 m, PUR

Koneksi listrik - colokan

Konektor: 1 x M12; pengkodean: A

IO9915

Sensor induktif

IOC2010-ARKG/0,15M/US/LATERAL
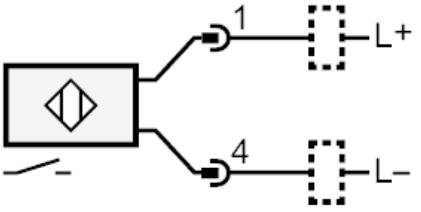
Koneksi