IF5751

Sensor induktif

IFK3004UBPKG/SC/US-104-DPS

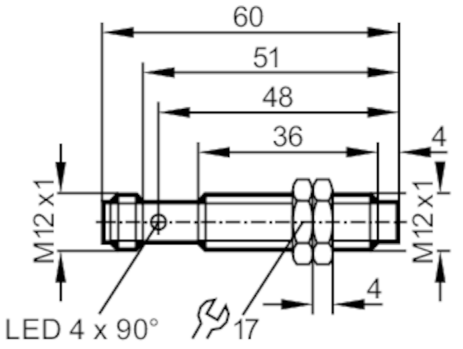

Karakteristik produk		
Desain kelistrikan		PNP
Fungsi output		biasanya terbuka
Jangkauan pendeteksian	[mm]	4
Casing		tipe berulir
Dimensi	[mm]	M12 x 1 / L = 60
Aplikasi		
Fitur khusus		Tahan terhadap medan magnet
Tahan terhadap medan magnet		ya
Data kelistrikan		
Tegangan pengoperasian	[V]	10...36 DC
Konsumsi arus	[mA]	15; (24 V)
Kelas perlindungan		II
Pelindung polaritas terbalik		ya
Output		
Desain kelistrikan		PNP
Fungsi output		biasanya terbuka
Penurunan tegangan maks. pada output peralihan DC	[V]	2.5
Peringkat arus permanen dari output peralihan DC	[mA]	250
Frekuensi peralihan DC	[Hz]	1000
Pelindung hubung singkat		ya
Tipe pelindung hubung singkat		berpulsa
Pelindung beban berlebih		ya
Zona pendeteksian		
Jangkauan pendeteksian	[mm]	4
Jangkauan pendeteksian real Sr	[mm]	4 ± 10 %
Jarak pengoperasian	[mm]	0...3.25

IF5751

Sensor induktif

IFK3004UBPKG/SC/US-104-DPS

Akurasi/deviasi			
Faktor koreksi		baja: 1 / baja tahan karat: 0.7 / kuningan: 0.4 / aluminium: 0.3 / tembaga: 0.2	
Histeresis	[X01]	1...15	
Deviasi titik peralihan	[X01]	-10...10	
Kondisi pengoperasian			
Suhu sekitar	[°C]	-25...70	
Perlindungan		IP 67	
Pengujian/persetujuan			
EME		EN 60947-5-2	
		EN 55011	kelas B
MTTF	[ANN]	1906	
Persetujuan UL		Ta	0...40 °C
		Tipe penutup	Type 1
		suplai tegangan	Hazardous voltage
		Nomor file UL	E174191
Data teknis			
Berat	[g]	40	
Casing		tipe berulir	
Pemasangan		non-flush mountable	
Dimensi	[mm]	M12 x 1 / L = 60	
Penamaan ulir		M12 x 1	
Material		kuningan dilapisi PTFE; permukaan pendeteksian: PTFE	
Elemen display/pengoperasian			
Display		status peralihan	1 x LED, kuning
Aksesori			
Item dikirim		mur pengunci: 2	
Keterangan			
Jumlah paket		1 buah	

Koneksi listrik - colokan

Konektor: 1 x M12; pengkodean: A

IF5751

Sensor induktif

IFK3004UBPKG/SC/US-104-DPS
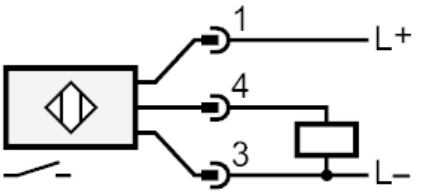
Koneksi