PB0220

Nyomásérzékelő LED soros kijelzővel

PB-500PSBN14-HFNKG/US/ /V

A termék már nem elérhető - arhív bejegyzés

Alternatív termékek: PN7200
Kérem, vegye figyelembe az alternatív termék esetlegesen eltérő műszaki adatait!

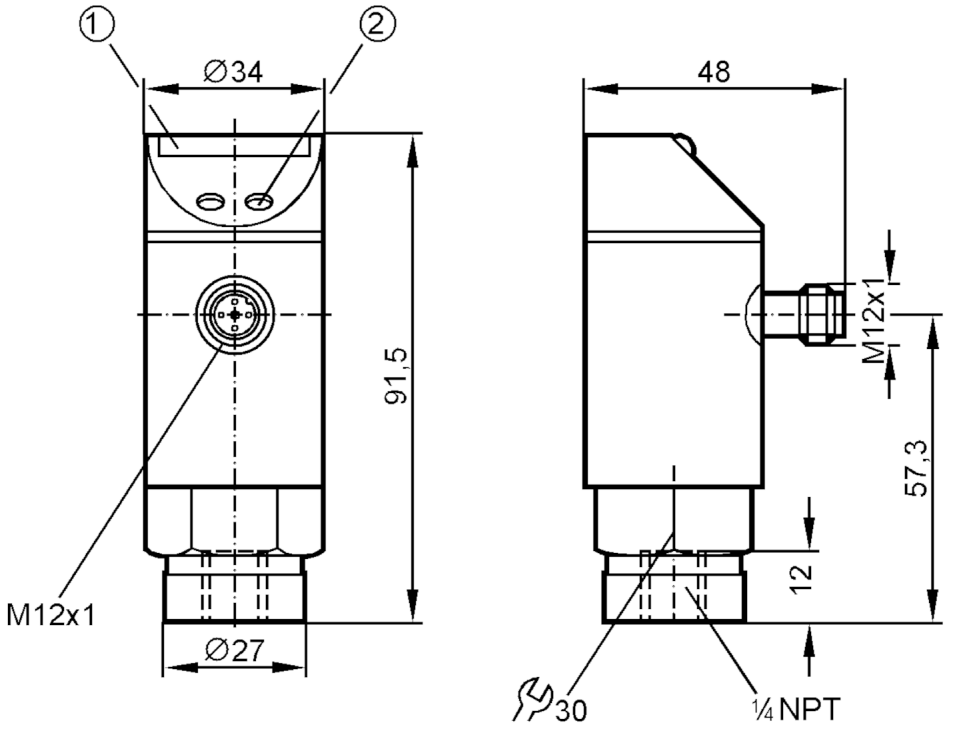

1 LED-soros kijelző
2 programozó nyomógombok

Termékjellemzők		
Bemenetek és kimenetek száma		Digitális kimenetek száma: 1
Mérési tartomány	[psi]	0...5000
Folyamatcsatlakozás		menetes csatlakozó 1/4" NPT külső menet
Felhasználási terület		
Különleges tulajdonságok		Aranyozott érintkező
Alkalmazás		Ipari alkalmazásokhoz
Közeg		folyadékok és gázok
Bizonyos feltételek mellett alkalmas		Gáz halmazállapotú közegek esetében az alkalmazási tartomány max. 25 bar-ra van korlátozva.
Közeghőmérséklet	[°C]	-25...80
Min. repesztőnyomás	[psi]	14000
Nyomásállóság	[psi]	8500
Nyomás típusa		relatív nyomás
Elektromos adatok		
Üzemi feszültség	[V]	18...30 DC
Áramfelvétel	[mA]	< 50

PB0220

Nyomásérzékelő LED soros kijelzővel

PB-500PSBN14-HFNKG/US/ /V

Min. szigetelési ellenállás	[MΩ]	100; (500 V DC)
Védelmi osztály		III
Polaritáscsere védelem		igen
Bekapcsolási késleltetési idő	[s]	0,2
Integrált Watchdog		igen
Bemenetek / kimenetek		
Bemenetek és kimenetek száma		Digitális kimenetek száma: 1
Kimenetek		
Összes kimenet száma		1
Kimeneti jel		kapcsoló jel
Elektromos kivitel		NPN
Digitális kimenetek száma		1
Kimeneti funkció		záró / nyitó; (paraméterezhető)
Kapcsoló kimenet maximális feszültségesése DC	[V]	2
Kapcsoló kimenet állandó áramterhelhetősége DC	[mA]	250
Kapcsolási frekvencia DC	[Hz]	10
Rövidzárlat-védelem		igen
Rövidzárlat elleni védelem típusa		ütemezett
Túlterhelés-védelem		igen
Mérési / beállítási tartomány		
Mérési tartomány	[psi]	0...5000
Kapcsolási pont SP	[psi]	250...5000
Visszakapcsolási pont rP	[psi]	150...4900
Lépésekben	[psi]	50
Megjegyzés a hiszterézishez		beállítható
Pontosság / eltérés		
Kapcsolási pont pontossága	[a végérték %-a]	< ± 2,0
Ismétlési pontosság	[a végérték %-a]	< ± 0,25; (10 K-nél kisebb hőmérséklet-ingadozások esetén)
Hőmérséklet drift 10 K-ként		< ± 0,3
Szoftver / programozás		
Kapcsolási pont beállítás		programozó nyomógombok
Környezeti körülmények		
Környezeti hőmérséklet	[°C]	-25...80
Tárolási hőmérséklet	[°C]	-40...100
Védettség		IP 67

PB0220

Nyomásérzékelő LED soros kijelzővel

PB-500PSBN14-HFNKG/US/ /V

Tesztek / engedélyek		
EMC	EN 61000-4-2 ESD	4 kV CD / 8 kV AD
	EN 61000-4-3 sugárzott HF	10 V/m
	EN 61000-4-4 Burst	2 kV
	EN 61000-4-6 HF vezetett	10 V
Ütésállóság	DIN IEC 68-2-27	50 g (11 ms)
Rezgésállóság	DIN IEC 68-2-6	20 g (10...2000 Hz)

Mechanikai adatok	
Anyagok	EPDM/X; FKM; NBR; PA; PBT; PC; rozsdamentes acél (1.4301 / 304)
Közeggel érintkező anyagok	rozsdamentes acél (1.4305 / 303); kerámia; FKM
Min.nyomásciklusok	100 millió
Folyamatcsatlakozás	menetes csatlakozó 1/4" NPT külső menet

Kijelzők / kezelési egységek		
Kijelző	kapcsolási állapot	LED, sárga
	mért értékek	10 x LED, zöld Felbontás a végérték 10 %-a

Megjegyzések	
Csomagolási egység	1 db

Elektromos csatlakozás

Csatlakozó: 1 x M12; kódolás: A; Érintkezők: aranyozott
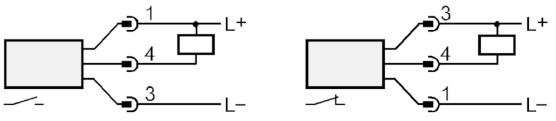
Csatlakozás