II5757

Induktív érzékelő

IIA3015ZBPKG/US-100-DPS/AU

A termék már nem elérhető - arhív bejegyzés

Alternatív termékek: II5731
Kérem, vegye figyelembe az alternatív termék esetlegesen eltérő műszaki adatait!

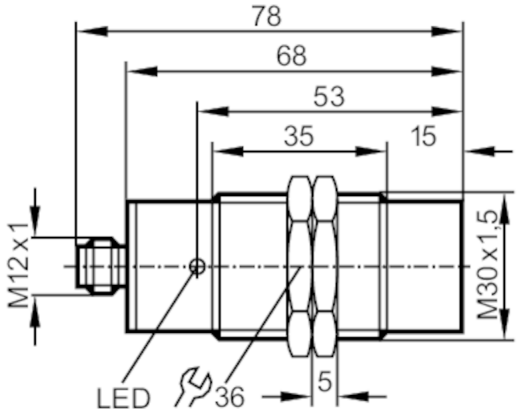

Termékjellemzők		
Elektromos kivitel		PNP
Kimeneti funkció		záró
Kapcsolási távolság	[mm]	15
Ház		menetes kialakítás
Méretek	[mm]	M30 x 1,5 / L = 78
Elektromos adatok		
Üzemi feszültség	[V]	10...36 DC
Áramfelvétel	[mA]	15; (24 V)
Védelmi osztály		II
Polaritáscsere védelem		igen
Kimenetek		
Elektromos kivitel		PNP
Kimeneti funkció		záró
Kapcsoló kimenet maximális feszültségesése DC	[V]	2,5
Kapcsoló kimenet állandó áramterhelhetősége DC	[mA]	100; (250 (...80 °C))
Kapcsolási frekvencia DC	[Hz]	200
Rövidzárlat-védelem		igen
Rövidzárlat elleni védelem típusa		ütemezett
Túlterhelés-védelem		igen
Érzékelési tartomány		
Kapcsolási távolság	[mm]	15
Valós érzékelési tartomány Sr	[mm]	15 ± 10 %
Működési távolság	[mm]	0...12,1

II5757

Induktív érzékelő

IIA3015ZBPKG/US-100-DPS/AU

Pontosság / eltérés			
Korrekciós faktor		acél: 1 / rozsdamentes acél: 0,7 / sárgaréz: 0,4 / alumínium: 0,5 / réz: 0,2	
Hiszterézis	[Sr %-a]	1...15	
Kapcsolási pont eltolódás	[Sr %-a]	-10...10	
Környezeti körülmények			
Környezeti hőmérséklet	[°C]	-25...100	
Védettség		IP 65	
Tesztek / engedélyek			
EMC		EN 60947-5-2	
		EN 55011	B osztályú
Mechanikai adatok			
Ház		menetes kialakítás	
Beépítés módja		nem süllyesztve beépíthető	
Méretek	[mm]	M30 x 1,5 / L = 78	
Menet megjelölés		M30 x 1,5	
Anyagok		sárgaréz nikkelezett; PBT	
Kijelzők / kezelési egységek			
Kijelző		kapcsolási állapot	1 x LED, sárga
Tartozékok			
Szállított tételek		záróanyák: 2	
Megjegyzések			
Csomagolási egység		1 db	

Elektromos csatlakozás - dugó

Csatlakozó: 1 x M12; kódolás: A

II5757

Induktív érzékelő

IIA3015ZBPKG/US-100-DPS/AU
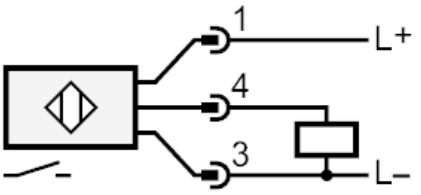
Csatlakozás