EVF159

Összekötő kábel

VDOAF032VAS0010P03STGF030VAS

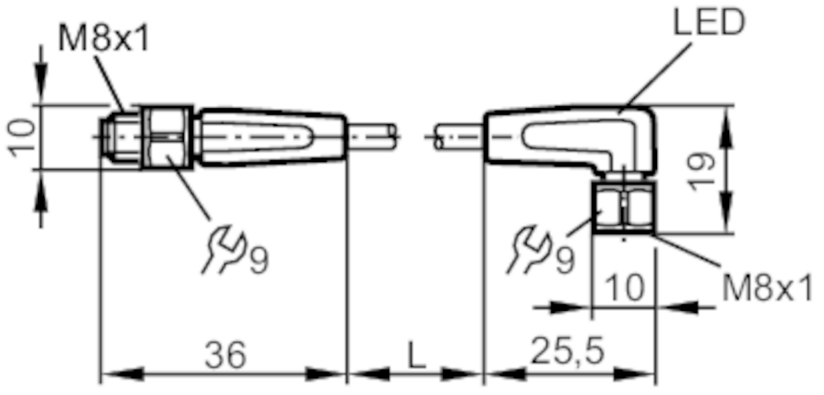

Felhasználási terület		
Különleges tulajdonságok		Szilikonmentes; Halogénmentes; Aranyozott érintkező; Energialáncban használható
Alkalmazás		higiénikus és nedves területeken az élelmiszeriparban
Szilikonmentes		igen
Elektromos adatok		
Üzemi feszültség	[V]	10...36 DC; (cULus: 10...30 DC)
Védelmi osztály		III
Max. összes áramterhelés	[A]	3
Kimenetek		
Elektromos kivitel		PNP
Környezeti körülmények		
Környezeti hőmérséklet	[°C]	-25...80
Környezeti hőmérséklet (mozgó)	[°C]	5...80
Védettség		IP 65; IP 67; IP 68; IP 69K
Tesztek / engedélyek		
UL minősítés		tápellátás: Class 2
Mechanikai adatok		
Súly	[g]	290,2
Méretek	[mm]	10 x 10 x 36
Anyagok		ház: PP szürke; Tömítés: EPDM
Hollandi anya anyaga		rozsdamentes acél (1.4404 / 316L)
Energialáncban használható		igen

EVF159

Összekötő kábel

VDOAF032VAS0010P03STGF030VAS

Energialáncban használható	maximális hajlítási sugár	min. 10 x kábelátmérő
	folyamatsebesség	max. 3,3 m/s 5m-es horizontális utazási hossznál és a max. gyorsulás 5 m/s²
	hajlítási ciklusok	> 1 Mio.
	torziós igénybevétel	± 180 °/m

Kijelzők / kezelési egységek

Kijelző	kapcsolási állapot	1 x LED, sárga
	üzem / működés	1 x LED, zöld

Megjegyzések

Csomagolási egység	1 db

Elektromos csatlakozás - dugó

Csatlakozó: 1 x M8, egyenes; kódolás: A; záró: rozsdamentes acél (1.4404 / 316L); Érintkezők: aranyozott; Meghúzási nyomaték: 0,3...0,5 Nm

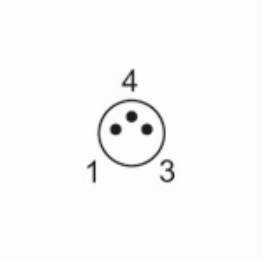

Elektromos csatlakozás

Kábel: 10 m, MPPE, Halogénmentes, szürke, Ø 4,9 mm; 3 x 0,34 mm² (42 x Ø 0,1 mm)

Csatlakozás

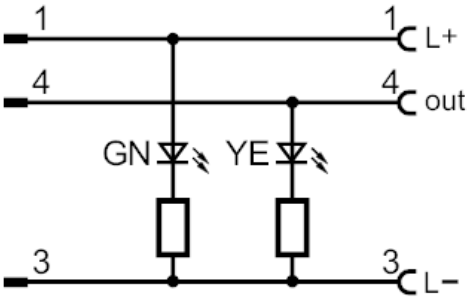

Elektromos csatlakozás - aljzat
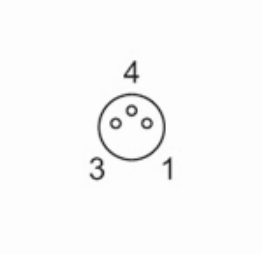
Csatlakozó: 1 x M8, derékszögű; kódolás: A; záró: rozsdamentes acél (1.4404 / 316L); Érintkezők: aranyozott; Meghúzási nyomaték: 0,3...0,5 Nm