E43230

Koaxiális cső szintérzékelőkhöz

LR COAX TUBE G3/4 L150

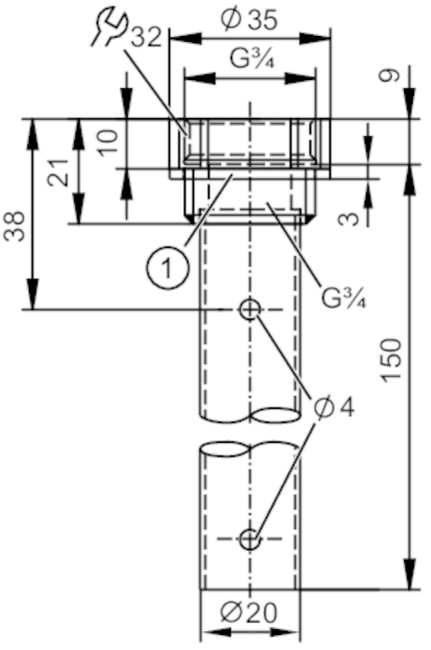

1 tömítőgyűrű

CRN

Felhasználási terület		
Kivitel		töltésiszint-érzékelőkhöz LR
Közeghőmérséklet	[°C]	-20...200
Nyomásállóság	[bar]	16
Vákuumálló	[mbar]	-1000
MAWP (CRN szerinti alkalmazásokhoz)	[bar]	16
Mechanikai adatok		
Súly	[g]	135
Anyagok		koaxiális cső: rozsdamentes acél (1.4301 / 304); Tömítés: NBR üvegszál erősített; központosítódarab: PPS üvegszál erősített; rögzítő szalag: rozsdamentes acél(1.4310 / 301)
Szenzor csatlakozás		menetes csatlakozó G 3/4 belső menet
Folyamatcsatlakozás		menetes csatlakozó G 3/4 külső menet
Hossz L	[mm]	150
Tartozékok		
Szállított tételek		Tömítések: 1
Megjegyzések		
Csomagolási egység		1 db