DTE920

RFID kiértékelőegység UHF

DTEUHFEAABRWEIUS04

A termék már nem elérhető - arhív bejegyzés

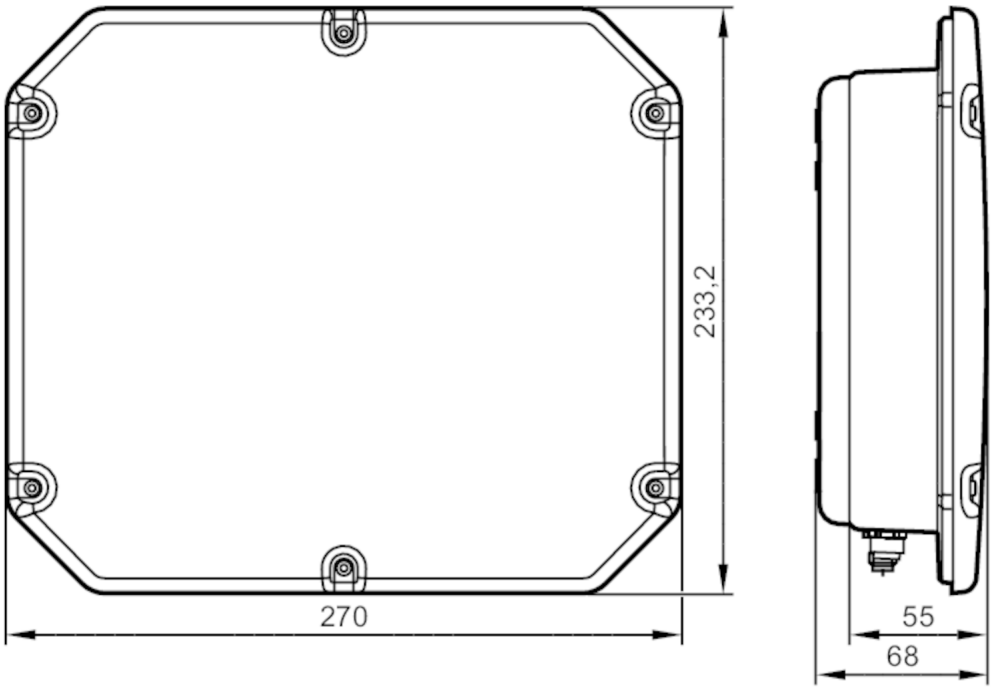

Felhasználási terület		
Rádió jóváhagyás ehhez:		Ausztrália
Elektromos adatok		
Üzemi feszültség	[V]	24 DC
Áramfelvétel	[mA]	700
Működési frekvencia	[MHz]	916...927
Antenna csatlakozók		4; (TNC Reverse)
RFID szabvány		EPC Class1 GEN2/ISO 18000-6C
Átviteli teljesítmény ERP	[mW]	2000
Impedancia	[Ω]	50
Bemenetek / kimenetek		
Bemenetek és kimenetek száma		Digitális bemenetek száma: 4; Digitális kimenetek száma: 4
Bemenetek		
Digitális bemenetek száma		4
Kimenetek		
Digitális kimenetek száma		4
Maximális áramterhelhetőség kimenetenként	[mA]	500
Érzékelési tartomány		
RSSI határérték		szoftveren keresztül állítható
Szoftver / programozás		
Paraméterezési lehetőségek		Szoftver

DTE920

RFID kiértékelőegység UHF

DTEUHFEAABRWEIUS04

Interfész		
Kommunikációs interfész		Ethernet
Ethernet		
Protokoll		TCP/IP; IP
Használati típus		paraméterezés
Ethernet - EtherNet/IP		
Protokoll		EtherNet/IP
Használati típus		adatátvitel
Környezeti körülmények		
Környezeti hőmérséklet	[°C]	-25...55
Tárolási hőmérséklet	[°C]	-25...85
Védettség		IP 65
Mechanikai adatok		
Súly	[g]	3109
Ház		téglatest kialakítású
Méretek	[mm]	233,5 x 270 x 68
Anyagok		ház: alumínium; védőburkolat: műanyag; TNC-csatlakozó: réz / PTFE; Dugós csatlakozó: réz / műanyag
Kijelzők / kezelési egységek		
Kijelző		üzem / működés: 1 x LED, piros/zöld
Megjegyzések		
Csomagolási egység		1 db

Elektromos csatlakozás - Ethernet

Csatlakozó: 1 x M12

1	TD+
2	RD+
3	TD-
4	RD-

DTE920

RFID kiértékelőegység UHF

DTEUHFEAABRWEIUS04

Elektromos csatlakozás - Folyamatcsatlakozás

Csatlakozó: 1 x M12; kódolás: A

1	kapcsoló kimenet CMN
2	kapcsoló bemenet 3 / kapcsoló bemenet 0
3	kapcsoló bemenet CMN
4	0 V
5	U+
6	kapcsoló kimenet 3 / kapcsoló kimenet 1
7	kapcsoló kimenet 2 / kapcsoló kimenet 0
8	kapcsoló bemenet 2 / kapcsoló bemenet 1

Elektromos csatlakozás - áramellátás

Csatlakozó: 1 x M12; kódolás: A

1	U+
2	n.c.
3	0 V
4	n.c.