AC315A

AS-Interface kettős induktív érzékelő pneumatikus működtetőkhöz

DUAL SENSOR T4 2SI 3D

A termék már nem elérhető - arhív bejegyzés

Alternatív termékek: AC336A
Kérem, vegye figyelembe az alternatív termék esetlegesen eltérő műszaki adatait!

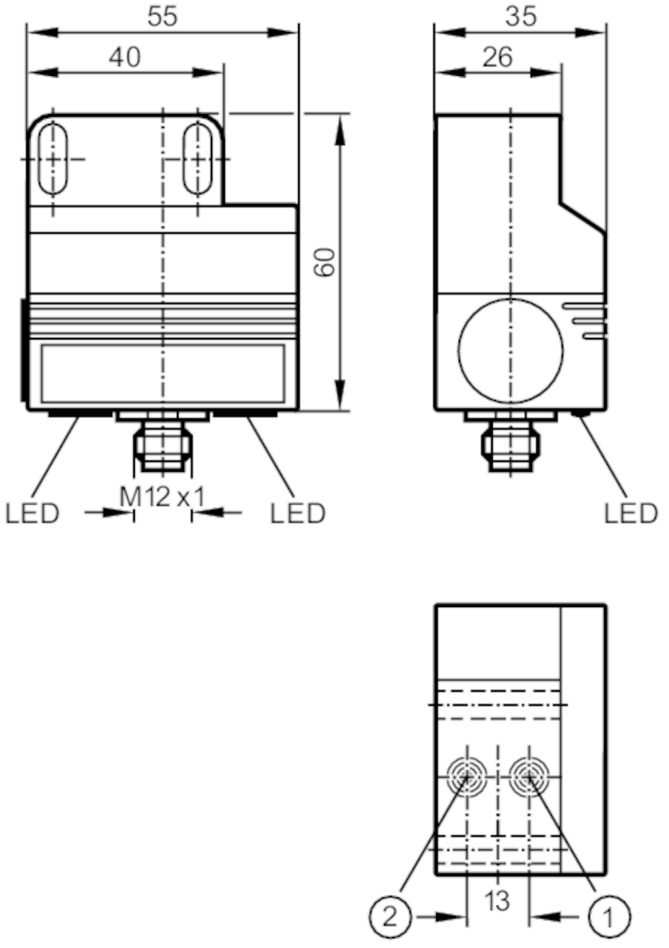

1 érzékelő 1
2 érzékelő 2

Termékjellemzők		
Kapcsolási távolság	[mm]	4
Méretek	[mm]	55 x 60 x 35
Elektromos adatok		
Üzemi feszültség	[V]	26,5...31,6 DC
Áramfelvétel	[mA]	< 40
Védelmi osztály		III
Érzékelési tartomány		
Kapcsolási távolság	[mm]	4
Környezeti körülmények		
Környezeti hőmérséklet	[°C]	-10...60
Védettség		IP 5x; (robbanásveszélyes területen kívül alkalmazva: IP 67)

AC315A

AS-Interface kettős induktív érzékelő pneumatikus működtetőkhöz

DUAL SENSOR T4 2SI 3D

Tesztek / engedélyek			
ATEX eszközjelölés		II 3D Ex tD A22 IP5X T80°C X Ta: -10...60°C	
Megjegyzés az ATEX jelöléshez		csak a szerelőlappal együtt	
EMC		EN 50295	
AS-i jellemzők			
AS-i verzió		2.1	
Bővített címző üzemmód		igen	
AS-i I/O konfiguráció	[hex]	0	
AS-i ID kód	[hex]	A.F	
AS-i tanusítvány		74901	
Mechanikai adatok			
Súly	[g]	163,8	
Beépítés módja		nem süllyesztve beépíthető	
Méretek	[mm]	55 x 60 x 35	
Anyagok		PBT	
Kijelzők / kezelési egységek			
Kijelző		kapcsolási állapot	2 x LED, sárga
Tartozékok			
Szállított tételek		szerelőlap: 1	
		hatlapfejű csavarok: 2 x M5 x 35	
Megjegyzések			
Csomagolási egység		1 db	

Elektromos csatlakozás - dugó

Csatlakozó: 1 x M12; kódolás: A; záró: rozsdamentes acél (1.4305 / 303)

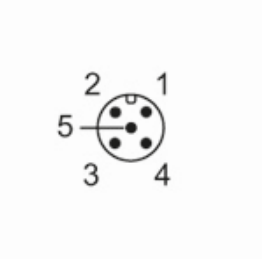

AC315A

AS-Interface kettős induktív érzékelő pneumatikus működtetőkhöz

DUAL SENSOR T4 2SI 3D
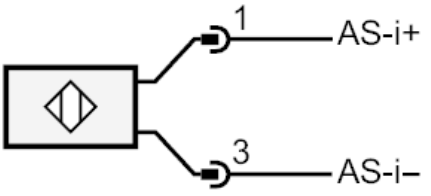
Csatlakozás