AC2381

AS-Interface világító nyomógomb modul

AS-i Module 2BI 2LO RD/GR IP69K

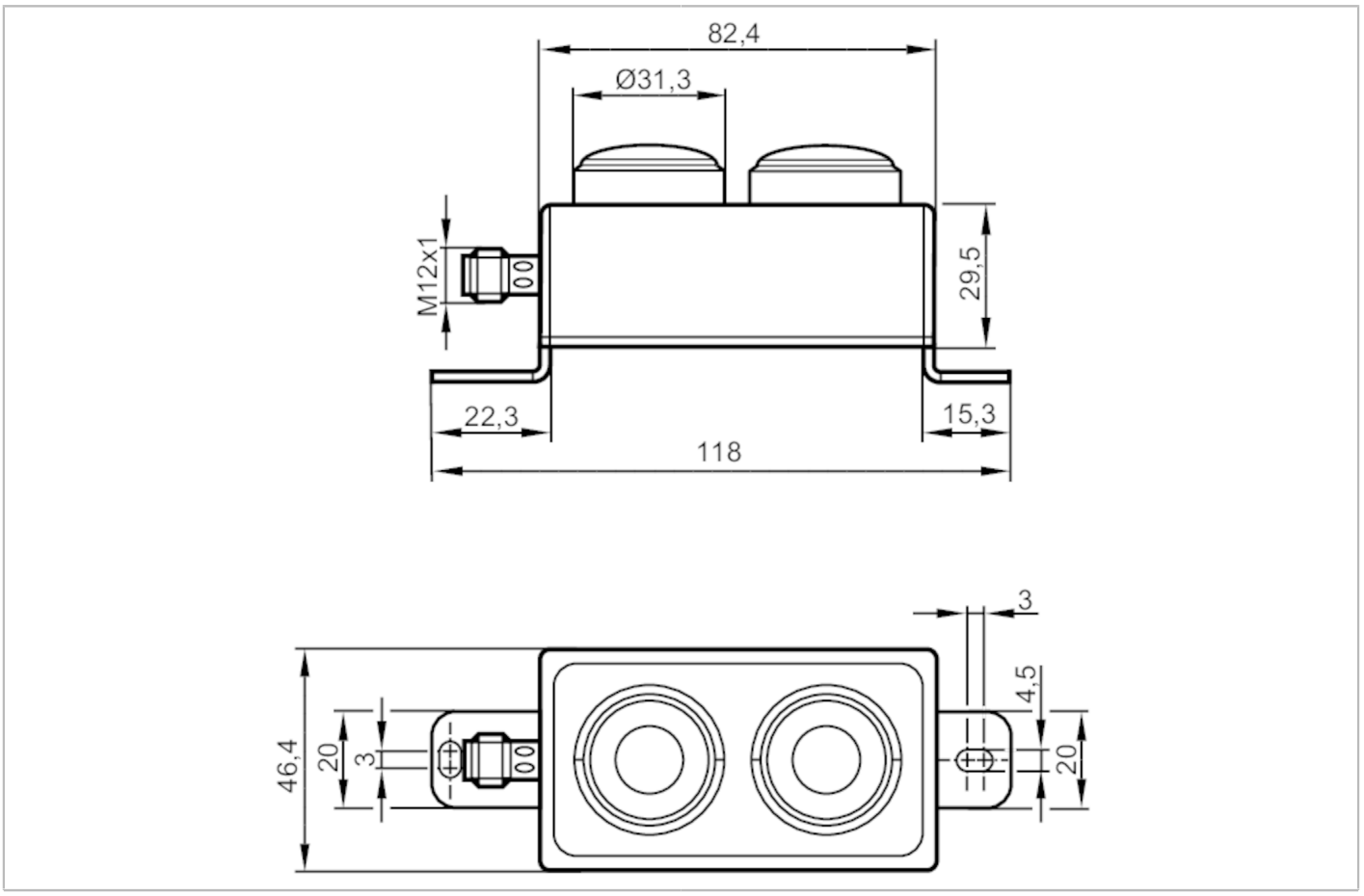

Felhasználási terület		
Alkalmazás		telepítés terepre; higiénikus és nedves területeken az élelmiszeriparban
Elektromos adatok		
Üzemi feszültség	[V]	26,5...31,6 DC
Maximális áramfelvétel AS-i-ról	[mA]	80
Bemenetek		
Érzékelő tápellátás a kimeneteknél		AS-i
Kimenetek		
Elektromos kivitel		AS-i
Környezeti körülmények		
Környezeti hőmérséklet	[°C]	-25...70
Tárolási hőmérséklet	[°C]	-40...80
Védettség		IP 67; IP 68; IP 69K
Tesztek / engedélyek		
EMC		EN 61000-6-2
		EN 62026-2

AC2381

AS-Interface világító nyomógomb modul

AS-i Module 2BI 2LO RD/GR IP69K

AS-i jellemzők						
AS-i verzió		2.11; 3.0				
Bővített címző üzemmód		igen				
AS-i master profil		M2; M3; M4				
AS-i profil		S-B.A.E				
AS-i I/O konfiguráció	[hex]	B				
AS-i ID kód	[hex]	A.E				
AS-i tanusítvány		135301				
Adatbit kiosztása		adat bit	D0	D1	D2	D3
		LED 1 piros	DO-0	-	-	-
		LED 2 zöld	-	DO-1	-	-
		nyomógomb 1	-	-	DI-2 (NC)	-
		nyomógomb 2	-	-	-	DI-3 (NO)

Mechanikai adatok		
Súly	[g]	276,55
Szerelés módja		csavaros rögzítés
Méretek	[mm]	118 x 50 x 47
Anyagok		rozsdamentes acél

Kijelzők / kezelési egységek		
Kijelző	üzem / működés	LED, zöld
	hibák	LED, piros
Kezelőszervek	2	szabadon programozható háttérmegvilágítású funkciógomb

Elektromos csatlakozás	
Modulcsatlakozás	M12

Megjegyzések	
Megjegyzések	A nyomógomb-modulok (RAFI RAFIX22 típus) védelmet nyújtanak a véletlen érintkezés ellen.
Csomagolási egység	1 db

Elektromos csatlakozás

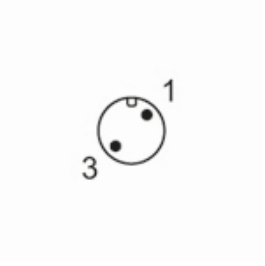

1	AS-i +
3	AS-i -