RU1091

Prirasni enkoder sa čvrstom osovinom

RU-5000-I05/LA

Proizvod više nije dostupan – arhivski unos

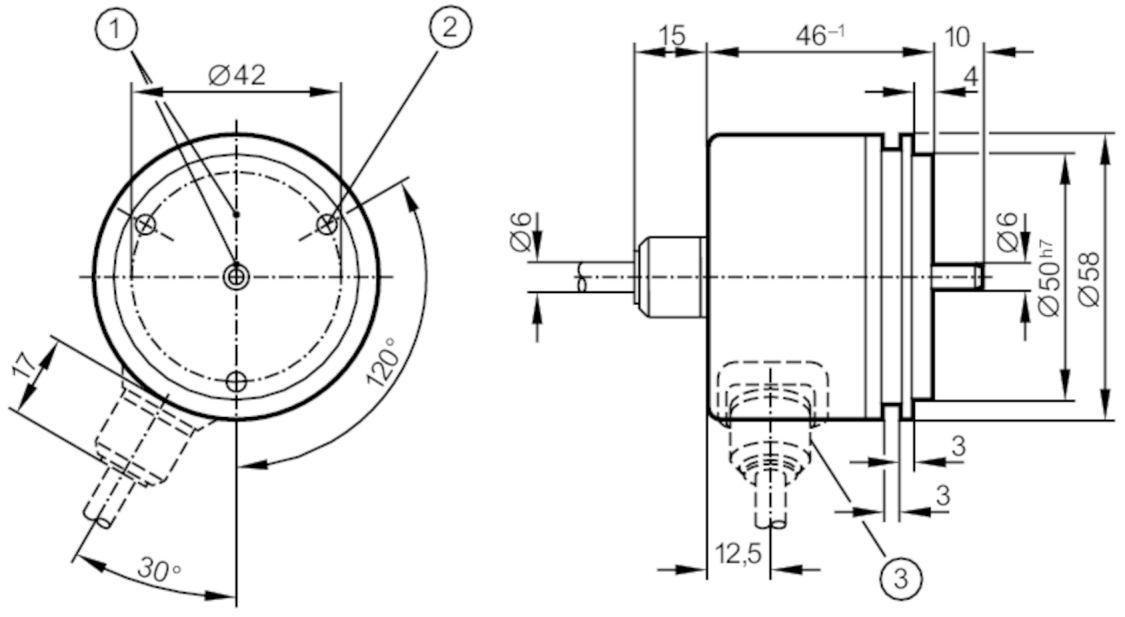

1 Položaj referentne oznake
2 M4 dubina 5 mm

Značajke proizvoda		
Rezolucija		5000 razlučivost
Dizajn osovine		čvrsta osovina
Promjer osovine	[mm]	6
Električni podaci		
Tolerancija radnog napona	[%]	10
Radni napon	[V]	5 DC
Potrošnja struje	[mA]	150
Izlazi		
Električna izvedba		TTL
Strujna opteretivost po izlazu	[mA]	20
Frekvencija prekapčanja	[kHz]	300
Fazni pomak A i B	[°]	90
Raspon mjera/postavki		
Rezolucija		5000 razlučivost
Radni uvjeti		
Temperatura okoline	[°C]	-20...100
Temperatura skladištenja	[°C]	-30...100
Max. dopuštena relativna vlažnost zraka	[%]	98
Zaštita		IP 64

RU1091

Prirasni enkoder sa čvrstom osovinom

RU-5000-I05/LA

Testovi / odobrenja		
Otpornost na udarce		100 g (6 ms)
Otpornost na vibracije		10 g (55...2000 Hz)

Mehanički podaci		
Dimenzije	[mm]	Ø 58 / L = 46
Materijali		Aluminij
Maks. obrtaji, mehanički	[U/min]	12000
Maks. početni zakretni moment	[Nm]	1
Zakretni moment referentne temperature	[°C]	20
Dizajn osovine		čvrsta osovina
Promjer osovine	[mm]	6
Materijal osovine		čelik (1,4104)
Maks. aksijalno opterećenje osovine (na kraju osovine)	[N]	10
Maks. radijalno opterećenje osovine (na kraju osovine)	[N]	20
Pričvrsna prirubnica		Sinkrona prirubnica

Električni priključak

Kabel: 10 m, PUR; aksijalno

Smeđe	A
Zeleno	A invertno
Sivo	B
Ružičasto	B invertno
Crveno	indeks 0
crno	indeks 0 invertno
Plavo	L+ senzor
Bijelo	0V senzor
smeđe/zeleno	L+ (Up)
bijelo/zeleno	0V (Un)
ljubičasto	greška invertno
zaslon	kućište

dijagrami i grafikoni

Dijagram impulsa

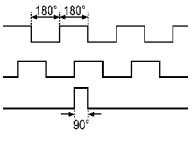

Smjer okretaja u smjeru kazaljke na satu (vidljivo na osovini)