OIP283

Retroreflektivni senzor

OIP-HNKG/US/15M

Proizvod više nije dostupan – arhivski unos

Alternativni artikli: OM5003
Kada selektirate alternativni članak i dodatke molimo vas da obratite pažnju da se tehnički podaci mogu razlikovati!

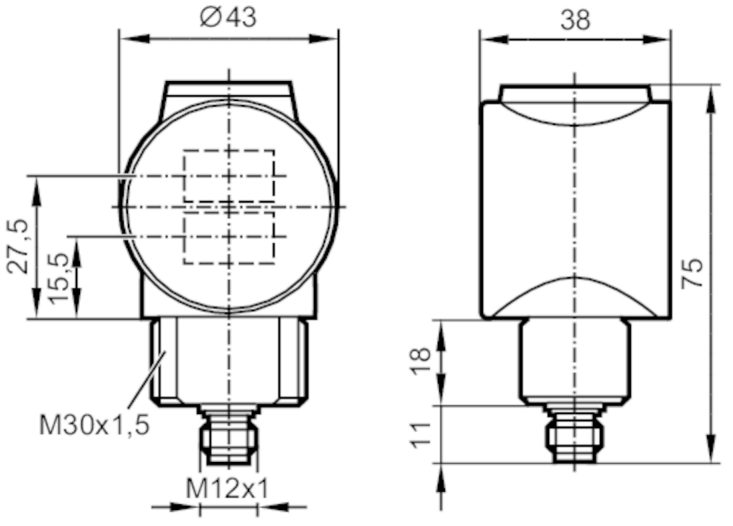

Odašiljač u donjoj optici
Prijemnik u gornjoj optici

Značajke proizvoda		
Vrsta svjetla		crvena lampica
Primjena		
Posebno svojstvo		filtar za polarizaciju
Načelo funkcije		Retroreflektivni senzor
Električni podaci		
Radni napon	[V]	10...30 DC
Potrošnja struje	[mA]	20
Zaštitna klasa		III
Zaštita od obrnutog polariteta		da
Vrsta svjetla		crvena lampica
Valna duljina	[nm]	624
Izlazi		
Električna izvedba		NPN
Izlazna funkcija		osvjetljenje
Maks. naponski pad izlaza prekapčanja DC	[V]	2,5
Trajna snaga struje izlaza prekapčanja DC	[mA]	200
Frekvencija prekapčanja DC	[Hz]	1000
Zaštita od kratkog spoja		da
Vrsta zaštite od kratkog spoja		impulsno
Zaštita od preopterećenja		da

OIP283

Retroreflektivni senzor

OIP-HNKG/US/15M

Domet nadzora		
Doseg na retroreflektor	[m]	0,1...15; (Retroreflektor Ø 80 E20005)
Prilagodljivo područje		ne
Maks. širina točke osvjetljenja	[mm]	100
Maks. visina osvijetljenog mjesta	[mm]	130
Dimenzije točke osvijetljenja odnose se na		Doseg
Dostupan filtar polarizacije		da
Radni uvjeti		
Temperatura okoline	[°C]	-25...60
Zaštita		IP 67
Testovi / odobrenja		
EMC		EN 60947-5-2
Mehanički podaci		
Težina	[g]	200,6
Dimenzije	[mm]	64 x 43 x 38
Oznaka navoja		M30 x 1,5
Materijali		Tlačno lijevani cink
Optički materijal		PMMA
Prikazi / radni elementi		
Prikaz		Status prekapčanja: 1 x LED, Žuto
		Pogon: 1 x LED, Zeleno
Dodatna oprema		
Isporuka obuhvata		zaporna matica: 1
Opaske		
Opaske		Pogonski napon "supply class 2" prema cULus
Količina pakiranja		1 kom.

Električni priključak

Poveznik: 1 x M12; kodiranje: A

OIP283

Retroreflektivni senzor

OIP-HNKG/US/15M

Priključak

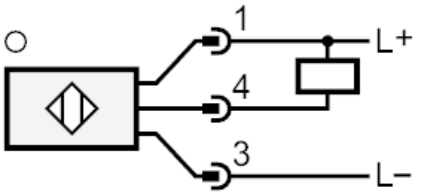

dijagrami i grafikoni

graf normiranog dobitka

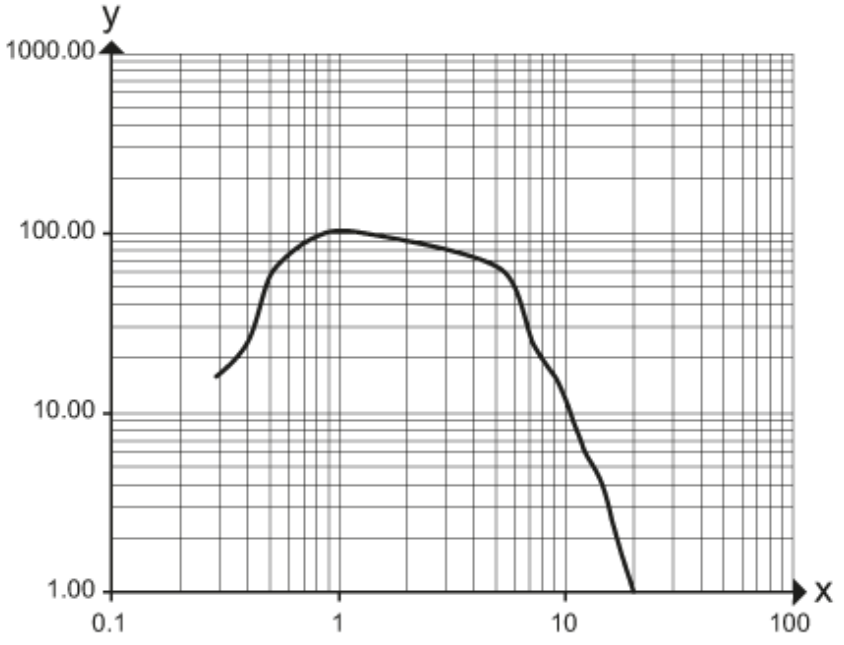

x: Abstand [m]

y: Funktionsreservefaktor